I N H O U D

Hoofdstuk

Ken uw auto 1

Rijden 2

Comfort 3

Onderhoud 4

Praktische tips 5

Technische gegevens 6

Alfabetische inhoudsopgave 7

0.4

Hoofdstuk 1: Ken uw auto

Sleutels, FM-afstandsbediening: algemeen 1.2
Vergrendelen en ontgrendelen van de portieren 1.5
Portieren openen en sluiten. 1.6
Startvergrendeling 1.7
Hoofdsteunen voor 1.8
Voorstoelen 1.9
Autogordels 1.10
Aanvullende veiligheidsvoorzieningen voorin 1.14
Veiligheidsvoorzieningen bescherming zijkant 1.18
Aanvullende bevestigingsmiddelen 1.19
Kinderveiligheid: algemeen 1.20
bevestiging van het kinderzitje 1.23
installatie van het kinderzitje 1.24
uitschakelen, inschakelen van de passagiersairbag voorin 1.28
Spiegels. 1.31
Bedieningsorganen 1.32
Controle- en waarschuwingslampjes. 1.36
Displays en meters 1.39
Boordcomputer 1.41
Stuurwiel, Klokje 1.45
Verlichting en signalen. 1.46
Koplampen afstellen 1.48
Claxon en lichtsignalen 1.49
Ruitenwisser, Ruitensproeier voor, Ontdooien 1.50
Brandstoftank (brandstof tanken) 1.52

Sleutel *A*

1 Gecodeerde contactsleutel, en sleutel van de portieren en de tankdopklep.

Gebruik de sleutel alleen waarvoor deze bedoeld is (en niet bijvoorbeeld als flesopener, enz.).

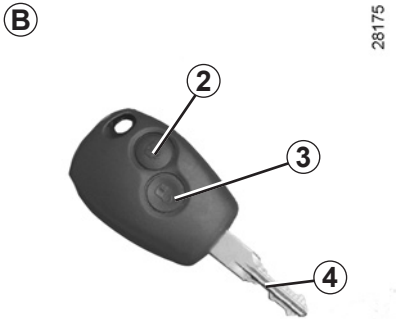

FM-afstandsbediening *B*

2 Vergrendelen van alle portieren.
3 Ontgrendelen van alle portieren.
4 Gecodeerde contactsleutel, en sleutel van het bestuurdersportier en de tankdop.

Advies

Stel de afstandsbediening niet bloot aan warmte, koude of vocht.

Verantwoordelijkheid van de bestuurder

Laat uw sleutel nooit, zelfs niet eventjes, in de auto liggen als u de auto verlaat en er een kind (of dier) in de auto zit.

Het kan zichzelf of anderen in gevaar brengen door de motor te starten, door organen te bedienen zoals bijvoorbeeld de ruitbediening, of de portieren te vergrendelen.

Risico van ernstige verwondingen.

Bereik van de afstandsbediening

Het bereik wordt beïnvloed door de omgeving. Let op bij het vasthouden van de afstandsbediening dat u niet per ongeluk op de knoppen drukt waardoor de portieren worden vergrendeld of ontgrendeld.

Radiostoringen

Sommige voorwerpen (metalen voorwerpen, mobiele telefoons, enz.) of sterke elektromagnetische stralingen in de omgeving van de sleutel kunnen storingen veroorzaken en het functioneren van het systeem hinderen.

Vervangen, extra sleutel of afstandsbediening nodig

Ga uitsluitend naar een merkdealer:

– het vervangen van een sleutel moet altijd bij een merkdealer gebeuren, want het systeem moet daarbij worden gereset met alle sleutels;

– Afhankelijk van de auto kunt u maximaal vier afstandsbedieningen gebruiken.

Als de afstandsbediening niet werkt:

Controleer of de batterij goed en van het juiste model is en correct is geplaatst. De batterijen hebben een levensduur van ongeveer twee jaar.

Raadpleeg voor het vervangen de paragraaf “FM-afstandsbediening: batterij” in hoofdstuk 5.

FM-AFSTANDSBEDIENING: gebruik

De auto kan met de afstandsbediening ***B*** worden vergrendeld of ontgrendeld.

Deze wordt gevoed door een batterijtje, dat u kunt vervangen (raadpleeg de paragraaf “FM-afstandsbediening: batterijtjes” in hoofdstuk 5).

Portieren vergrendelen

Druk op de vergrendelknop ***1***.

Het vergrendelen ziet u aan het **twee keer oplichten** van de knipperlichten en de zijknipperlichten.

Als een portier (of de achterklep) open staat of niet goed is gesloten, worden de portieren en de achterklep vergrendeld en snel ontgrendeld en knipperen de knipperlichten en de zijknipperlichten niet.

Ontgrendelen van de portieren

Druk op de ontgrendelknop ***2***.

Het ontgrendelen ziet u aan het **één keer oplichten** van de knipperlichten en de zijknipperlichten.

VERGRENDELEN EN ONTGRENDELEN VAN DE PORTIEREN

Met de hand

Van buitenaf

Ontgrendel de portieren met behulp van de afstandsbediening (raadpleeg de paragraaf “FM-afstandsbediening: gebruik” in hoofdstuk 1) of met de sleutel in een portierslot.

Afhankelijk van de auto vergrendelt/ontgrendelt de sleutel het bestuurdersportier of de vier portieren.

Van binnenuit
(afhankelijk van auto)

Druk de knop ***1*** omlaag om te vergrendelen, trek de knop ***1*** omhoog om te ontgrendelen.

Elektrisch

Afhankelijk van de auto, worden de vier zijdeuren en de achterklep tegelijk vergrendeld of ontgrendeld.

Vergrendel of ontgrendel de portieren door op de schakelaar ***2*** te drukken.

Een voorportier dat openstaat kan niet worden vergrendeld.

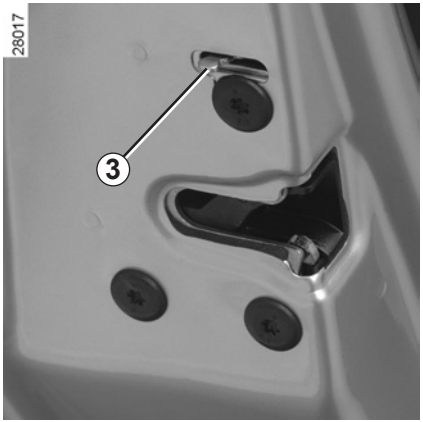

Veiligheid van de kinderen

Een achterportier kan niet van binnenuit worden geopend als u het knopje ***3*** omzet. Controleer of het portier inderdaad niet van binnenuit geopend kan worden. Herhaal dit bij het andere achterportier.

Verantwoordelijkheid van de bestuurder

Bedenk dat het rijden met vergrendelde portieren een belemmering kan zijn voor hulpverleners in geval van nood.

Met de hand openen van buitenaf

Portieren ontgrendeld (raadpleeg het hoofdstuk “vergrendelen en ontgrendelen van de portieren” in hoofdstuk 1).

Voor: Plaats uw hand achter de handgreep ***1*** en trek naar u toe.

Achter (handmatig openen)**:** trek van binnenuit de ontgrendelknop ***2*** omhoog en beweeg de portierhandgreep.

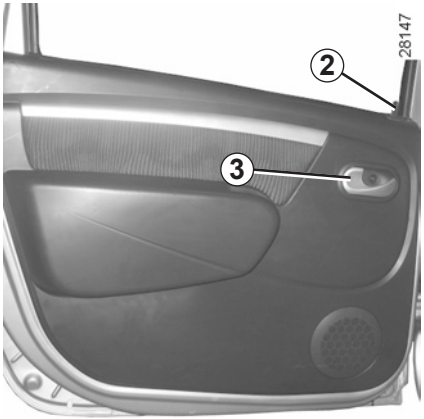

Met de hand openen van binnenuit

Voor: trek aan de handgreep ***3.***

Achter: trek in het interieur de ontgrendelknop ***2*** omhoog en beweeg de portierhandgreep ***3***.

Waarschuwingssignaal verlichting brandt nog

Als bij het openen van de voorportieren de lichten nog branden terwijl het contact is afgezet dan klinkt er een signaal om u te waarschuwen dat de accu wordt ontladen…

Verantwoordelijkheid van de bestuurder tijdens het parkeren of stoppen van de auto

Laat nooit, zelfs niet eventjes, een kind, een afhankelijke volwassene of een dier in de auto achter als u deze verlaat.
Het kan zichzelf of anderen in gevaar brengen door bijvoorbeeld de motor te starten, door organen te bedienen zoals bijvoorbeeld de ruitbediening, of de portieren te vergrendelen.
Bovendien kan bij warm en/of zonnig weer de temperatuur in het interieur heel erg snel oplopen.
LEVENSGEVAAR OF GEVAAR VAN ERNSTIG LETSEL.

STARTVERGRENDELING

Dit systeem zorgt ervoor dat de motor alleen kan worden gestart door de eigenaar/gebruiker die beschikt over de start-code-contactsleutel.

De werking van de startvergrendeling

De auto wordt automatisch na enkele seconden beveiligd na het uitzetten van het contact.

Als de auto het signaal van de gecodeerde contactsleutel niet accepteert, blijft het lampje ***1*** continu knipperen en kunt u de auto niet starten.

Het kan gevaarlijk zijn om werkzaamheden uit te voeren aan het systeem van de start-vergrendeling (rekeneenheid, bedrading enz.). Dit mag alleen door deskundig personeel van de merkdealer worden gedaan.

Werking van het systeem

Na het aanzetten van het contact gaat het lampje ***1*** gedurende enkele secondes branden waarna het dooft. De auto heeft de code herkend. De motor kan worden gestart.

Beveiliging van de auto

Enkele secondes na het afzetten van het contact gaat het lampje ***1*** continu knipperen om aan te geven dat het startvergrendelingssysteem in werking is getreden.

De auto wordt alleen beveiligd na het uitzetten van het contact.

Bij een storing

Als het lampje ***1*** na het aanzetten van het contact blijft knipperen of permanent blijft branden, wijst dit op een storing in het systeem.

U moet in deze gevallen contact opnemen met een **merkdealer**. Hij is de enige die aan de startvergrendeling mag werken.

Indien de gecodeerde contactsleutel niet werkt, moet u de reservesleutel gebruiken die u bij de auto hebt gekregen.

HOOFDSTEUNEN VOOR

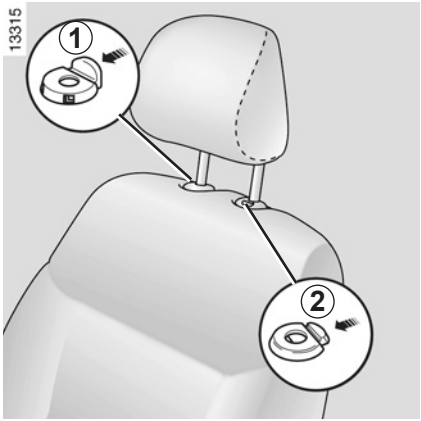

Afstellen van de hoogte van de hoofdsteun

Druk op het lipje ***1*** en verschuif gelijktijdig de hoofdsteun.

Hoofdsteun verwijderen

Druk op de lipjes ***1*** en ***2*** van de hoofdsteungeleiders en trek de hoofdsteun omhoog tot hij vrijkomt (zet de rugleuning indien nodig schuin naar achteren).

Hoofdsteun terugplaatsen

Steek de poten van de hoofdsteun in de houders (zet de rugleuning indien nodig schuin naar achteren). Druk de hoofdsteun omlaag tot deze blokkeert.

De hoofdsteun is een veiligheidsorgaan, dat altijd op zijn plaats moet zitten en goed moet zijn afgesteld. Hij geeft een maximale beveiliging als de bovenkant van de hoofdsteun op gelijke hoogte is met de kruin.

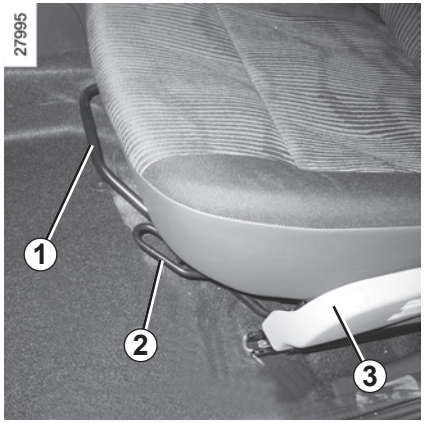

Naar voren of naar achteren schuiven

Trek de stang ***1*** omhoog om te ontgrendelen. In de gewenste stand laat u de stang los. Controleer of de stoel vergrendeld is.

Zitting van bestuurdersstoel hoger of lager zetten

Til, afhankelijk van de auto, de hendel ***2*** of de handgreep ***7,*** op, stel de zitting af op de gewenste hoogte en laat daarna de hendel los.

Stoelverwarming

Afhankelijk van de auto, beweegt u, contact aan, de schakelaar ***3***.

Het systeem bepaalt met een thermostaat of de verwarming nodig is of niet.

Rugleuning verstellen

Afhankelijk van de auto, beweeg de draaiknop ***5*** of de handgreep ***6*** en zet de rugleuning in de gewenste stand.

Lendensteun van de bestuurdersstoel verstellen

Afhankelijk van de auto, draait u de knop ***4***.

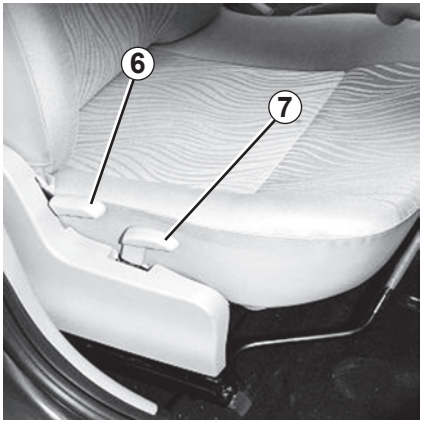

Voer deze verstellingen uitsluitend uit als de auto stilstaat.

Voor een optimale werking van de autogordels moet u de rugleuningen niet te veel achterover zetten.

Let er op dat de rugleuningen van de stoelen goed vergrendeld zijn.

Laat geen spullen op de vloer (bij de bestuurder) liggen. In geval van plotseling remmen zouden deze onder de pedalen terecht kunnen komen, waardoor de bestuurder deze niet meer goed kan bedienen.

Gebruik tijdens het rijden altijd de autogordel. Bovendien dient u zich te houden aan de wetgeving van het land waarin u zich bevindt

Voor een doeltreffende bescherming door de autogordels achter moet de achterbank goed zijn vergrendeld. Raadpleeg de paragraaf “Achterbank: gebruiksmogelijkheden” in hoofdstuk 3.

Een verkeerd afgestelde autogordel kan bij een ongeval letsel veroorzaken.
Gebruik één autogordel per persoon, kind of volwassene.
Ook zwangere vrouwen moeten hun autogordel dragen. Let in dit geval op dat de heupgordel niet teveel drukt op de onderbuik, zonder dat te veel speling ontstaat.

Stel, voordat u start de juiste zithouding af, en daarna voor alle inzittenden de autogordel om de beste bescherming te krijgen.

De juiste zithouding

(afhankelijk van de auto)

- **Ga goed diep in uw stoel zitten** (na uw mantel, jas, enz. uitgetrokken te hebben). Dit is belangrijk voor een goede ondersteuning van de rug;
- **verschuif de stoel zodat u makkelijk bij de pedalen kunt komen.** Plaats de stoel zo ver naar achteren dat u het koppelingspedaal nog net geheel kunt indrukken. Stel de rugleuning zo af dat u de armen moet strekken om bij de bovenkant van het stuurwiel te kunnen komen;
- **stel de stand van het stuurwiel af**;
- **stel de hoofdsteun af.** De afstand tussen de hoofdsteun en uw achterhoofd moet zo klein mogelijk zijn;
- **stel de hoogte van het zitkussen af.** Verstel het om een zo goed mogelijk zicht op het verkeer te hebben.

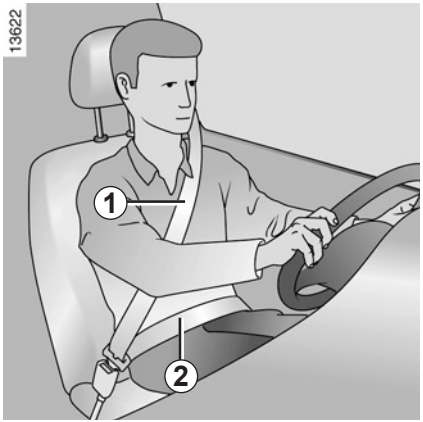

Afstellen van de autogordel

Ga goed tegen de rugleuning aan zitten.

De band van de schoudergordel ***1*** moet zo dicht mogelijk langs de hals over de schouder lopen, zonder dat de gordel de hals raakt.

De band van de heupgordel ***2*** moet vlak over de heupen langs het bekken lopen.

De autogordel moet zo direct mogelijk tegen het lichaam gedragen worden. Bijv. : niet over te dikke kleding of over ertussen gestoken voorwerpen.

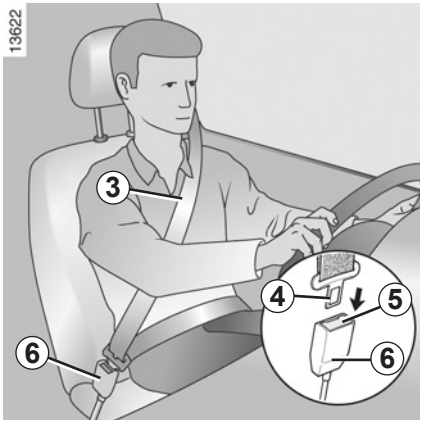

Vergrendelen

Trek de band **langzaam en rustig** over u heen en druk de gesp ***4*** in de sluiting ***6*** (controleer de vergrendeling door aan de gesp ***4*** te trekken).

Als de gordel blokkeert, moet u de band een stuk terug laten gaan en opnieuw rustig over u heen trekken.

Als de autogordel compleet is geblokkeerd, trek dan langzaam, maar krachtig, aan de gordel om deze ongeveer 3 cm naar buiten te trekken. Laat hem zichzelf oprollen en rol hem opnieuw af.

Als het probleem aanhoudt, dient u een merkdealer te raadplegen.

Hoogteverstelling van de autogordels voor

(afhankelijk van de auto)

Kantel de knop ***7*** om de hoogte van de schoudergordel ***3*** zo goed mogelijk aan uw postuur aan te passen.

Controleer na het afstellen of de knop weer goed is vergrendeld.

Ontgrendelen

Druk op de knop ***5*** van de sluiting ***6***, de gordel wordt nu door het oprolmechanisme teruggetrokken. Het oprollen gaat soepeler als u de gesp met de hand begeleidt.

Waarschuwingslampje autogordel

Afhankelijk van de auto, brandt het bij het starten van de motor continu en daarna, als de auto ongeveer 16 km/u rijdt terwijl de autogordel van de bestuurder niet is vastgemaakt, gaat het knipperen en klinkt er een geluidssignaal gedurende ongeveer 90 seconden.

Achtergordels met oprolmechanisme

Het vergrendelen en ontgrendelen gebeurt op dezelfde manier als bij de gordels voor.

Rol de gordel ***8*** langzaam af.

Klik de verschuifbare gesp ***9*** in de rode sluiting ***10***.

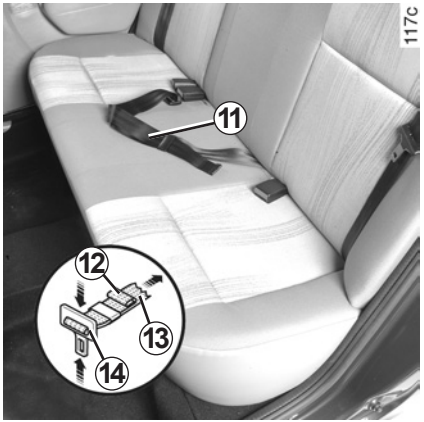

Heupgordel met handmatige verstelling *11*

De band van de heupgordel moet vlak over de heupen langs het bekken lopen.
De autogordel moet zo direct mogelijk tegen het lichaam gedragen worden. Bijv. : niet over te dikke kleding of over ertussen gestoken voorwerpen, enz.
Om de gordel strakker te zetten, trekt u aan het vrije einde ***12*** van de gordel.
Om de gordel slapper te zetten, kantelt u de stelgesp ***14*** haaks op de gordel en drukt u de gesp in aan de kant van de ring, waarbij u gelijktijdig aan de heupgordel ***13*** trekt.

Controleer of de autogordels achterin nog goed op hun plaats zitten en goed werken na elke verandering aan de achterstoelen.

AUTOGORDELS (4/4)

De volgende raadgevingen gelden voor de autogordels voor en achter.

– Verander niets aan de oorspronkelijke onderdelen van het veiligheidsmechanisme: gordels, stoelen en de bevestigingen ervan. Raadpleeg voor speciale gevallen (bv. installatie van een kinderzitje) een merkdealer.

– Zorg dat er geen voorwerpen tussen de riemen worden gestoken die speling kunnen veroorzaken (wasknijpers, klemmetjes, enz.): een autogordel die te los zit, kan verwondingen veroorzaken in geval van een ongeluk.

– Draag nooit de schoudergordel achter de rug of onder de arm langs aan de kant van het portier.

– Een autogordel mag nooit door meer personen tegelijk gebruikt worden; sla uw gordel nooit om een baby of een kind heen dat op uw schoot zit.

– De gordel mag niet gedraaid zijn.

– Na een botsing moet u de gordels laten controleren en indien nodig vervangen. Gordels die beschadigingen vertonen moeten ook worden vervangen.

– Let op dat de gesp van de gordel in de juiste sluiting vastzit.

– Let er bij het terug kantelen van de achterbank op dat de autogordels weer op de juiste wijze gebruikt kunnen worden.

– Zorg dat er geen voorwerp in de sluiting van de gordel kan komen waardoor de werking belemmerd wordt.

– Zorg dat u de sluiting goed plaatst (deze mag niet verborgen of bedekt worden door of blijven haken achter personen of voorwerpen).

Afhankelijk van de auto, kunnen deze bestaan uit:

– gordelspanners;

– krachtbegrenzers voor de bescherming van de borstkas;

– frontale airbags voor de bestuurder en passagier.

Deze voorzieningen worden gelijktijdig of afzonderlijk, afhankelijk van de ernst van de aanrijding, geactiveerd bij een frontale botsing.

Afhankelijk van de ernst van de aanrijding, kan het systeem de volgende middelen activeren:

– de blokkering van de autogordel;

– de gordelspanner om de inzittende in zijn stoel te drukken, en de krachtbegrenzer;

– de frontale airbag.

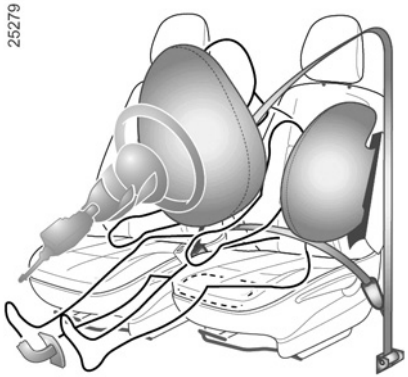

Gordelspanner

Bij contact aan, kan tijdens een ernstige frontale aanrijding, afhankelijk van de ernst van de schok, het systeem een plunjer activeren die onmiddellijk de gordel strak trekt. De gordelspanner dient ervoor om de autogordel strak tegen het lichaam te trekken en daardoor de inzittende in zijn stoel te drukken wat de effectiviteit van de gordel verhoogt.

– Laat al deze veiligheidsvoorzieningen controleren na een aanrijding.

– Het is streng verboden zelf werkzaamheden uit te voeren aan het gehele systeem (airbag, rekeneenheden, bedrading) of deze in een andere auto over te zetten.

– Om te voorkomen dat het systeem ten onrechte in werking komt, mag uitsluitend deskundig personeel van de merkdealer aan de aanvullende veiligheidsvoorzieningen voor werken.

– Het elektrische ontstekingsmechanisme van de gordelspanners mag uitsluitend door speciaal opgeleid personeel met speciaal gereedschap worden gecontroleerd.

– Laat de gaspatronen van de gordelspanners en de airbags door een merkdealer verwijderen voordat de auto wordt gesloopt.

Krachtbegrenzer

Vanaf een bepaalde hevigheid van de schok van de aanrijding komt dit mechanisme in werking om de kracht die de gordel op het lichaam uitoefent te begrenzen tot een draaglijk niveau.

Bij het afgaan van de airbag vindt een explosie plaats waardoor warmte en rook vrijkomen zonder enig brandgevaar en er klinkt een luide knal. De airbag die onmiddellijk naar buiten komt, kan ongevaarlijke, lichte schaafwonden of ander ongemak veroorzaken.

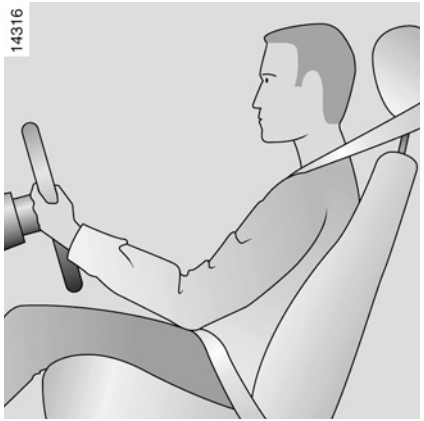

Airbags bestuurder en passagier

De auto kan zijn voorzien van een airbag bij de linker en de rechter voorstoel.

Het opschrift “Airbag” op het stuurwiel en het dashboard en een pictogram aan de onderkant van de voorruit of de zonneklep herinneren aan de aanwezigheid van deze uitrusting.

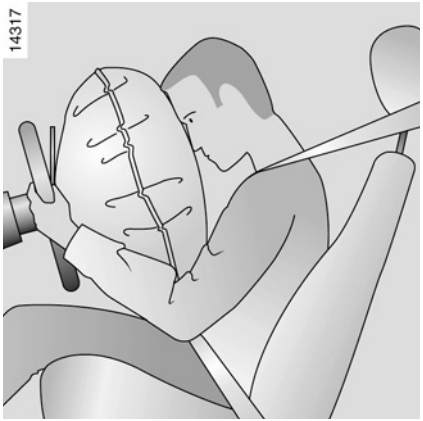

De airbags hebben:

– een airbag en een gaspatroon in het stuurwiel voor de bestuurder en in het dashboard voor de passagier;

– een rekeneenheid die het systeem bewaakt en de elektrische ontsteking van de gaspatroon bestuurt;

– één controlelampje ;

– aparte opname-elementen.

Werking

Het systeem werkt alleen als het contact aanstaat.

Bij een zware **frontale** botsing worden de airbags snel opgeblazen die de klap opvangen van het hoofd van de bestuurder tegen het stuurwiel en van de passagier tegen het dashboard; daarna lopen zij weer leeg om het verlaten van de auto niet te bemoeilijken.

Bij het afgaan van de airbag vindt een explosie plaats waardoor warmte en rook vrijkomen zonder enig brandgevaar en er klinkt een luide knal. De airbag die onmiddellijk naar buiten komt, kan ongevaarlijke, lichte schaafwonden of ander ongemak veroorzaken.

Storingen

Het lampje ***1*** op het instrumentenpaneel gaat branden als het contact wordt aangezet en dooft na enkele secondes.

Als het niet oplicht bij het aanzetten van het contact of als het oplicht bij draaiende motor, wijst dit op een storing in het systeem.

In dat geval, is het monteren van een kinderzitje op de passagiersstoel voor VERBODEN.

Het gebruik van de voorstoel door een passagier wordt ook afgeraden.

Raadpleeg in deze twee gevallen zo snel mogelijk een merkdealer.

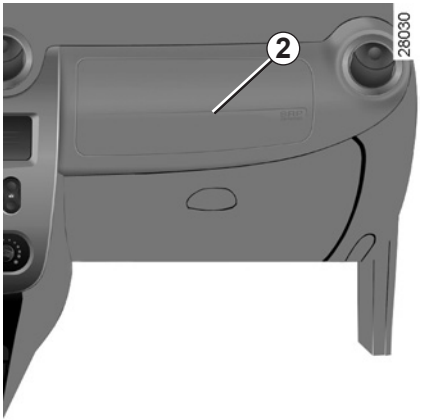

Hier volgt een aantal aanwijzingen om elke belemmering bij het opblazen van de airbag of verwonding door rondvliegende voorwerpen te voorkomen.

Waarschuwingen inzake de bestuurdersairbag

– Verander niets aan het stuurwiel of de naafdop.
– Dek de naafdop niet af.
– Bevestig geen voorwerpen (speldjes, logo, klokje, telefoonsteun, enz.) op het stuurwiel.
– Het stuurwiel mag niet worden gedemonteerd. Uitsluitend speciaal opgeleide monteurs van de merkdealer mogen deze werkzaamheden uitvoeren.
– Ga niet te dicht achter het stuurwiel zitten, maar rijd met licht gebogen armen (raadpleeg de paragraaf “Afstellen juiste zithouding” in hoofdstuk 1). Zo blijft er voldoende ruimte over voor een goede en effectieve bescherming door de airbag.

Waarschuwingen inzake de passagiersairbag: plaats *2*

– Plak of bevestig niets op het dashboard (speldjes, logo’s, klokjes, telefoonhouder, enz.) in de airbagzone.
– Houd de ruimte tussen het dashboard en de voorpassagier vrij (geen dier of pakjes op schoot, geen paraplu of wandelstok tegen het dashboard zetten).
– Laat de passagier nooit zijn voeten op het dashboard leggen. Dit kan zeer gevaarlijk zijn. Kom niet te dicht (met knieën, hoofd of handen) bij het dashboard.
– Zodra het kinderzitje van een passagiersstoel verwijderd is, moet u de airbag weer inschakelen om de passagier bij een botsing te beschermen.

HET IS VERBODEN EEN KINDERZITJE ACHTERSTEVOREN OP DE PASSAGIERSSTOEL VOOR TE PLAATSEN ZOLANG DE AIRBAGS VAN DE VOORPASSAGIER NIET UITGESCHAKELD ZIJN.

(Raadpleeg de paragraaf “uitschakelen passagiersairbag voorin” in hoofdstuk 1.)

Zijairbags

De zijairbag is aan de kant van de portieren ondergebracht in de rugleuning van de voorstoelen en komt in werking om de inzittenden te beschermen bij een zware aanrijding tegen de zijkant.

Waarschuwingen inzake de zijairbag

– **Stoelhoezen:** voor de stoelen met zijairbags zijn speciale stoelhoezen nodig. Raadpleeg een merkdealer om te weten of er hoezen voor uw auto leverbaar zijn. Het gebruik van andere hoezen (of hoezen die bestemd zijn voor een ander model) kan de goede werking van deze airbags belemmeren en daardoor de veiligheid van de inzittenden in gevaar brengen.

– Plaats geen accessoires, voorwerpen of dieren tussen de rugleuning, het portier en de interieurbekleding. Dek de rugleuning van de stoel ook nooit af met bijvoorbeeld kleding of accessoires. De werking van de airbag kan hierdoor belemmerd worden en verwondingen veroorzaken als de airbag wordt geactiveerd.

– Demontage of wijziging van de stoel en de interieurbekleding is verboden, tenzij dit gebeurt door deskundig personeel van de merkdealer.

AANVULLENDE BEVESTIGINGSMIDDELEN

Hier volgt een aantal aanwijzingen om elke belemmering bij het opblazen van de airbag of verwonding door rondvliegende voorwerpen te voorkomen.

De airbag is een aanvullende bescherming bij het gebruik van de autogordel. Beide organen vormen één veiligheidssysteem. De gordel moet altijd worden gedragen. Het niet dragen kan bij een ongeval de inzittenden blootstellen aan zeer zware verwondingen en de gevolgen van de werking van de airbag verergeren.

Bij een botsing, zelfs een zware, tegen de achterkant of bij het over de kop gaan van de auto worden de airbags of de gordelspanners niet altijd geactiveerd. Zware stoten onder de auto veroorzaakt door stoepen, gaten in het wegdek, stenen, kunnen de airbagsystemen activeren.

– Het is **streng verboden** zelf werkzaamheden uit te voeren aan airbags van bestuurder of passagier, gordelspanners (rekeneenheid, bedrading enz.). Deze mogen uitsluitend door speciaal opgeleide monteurs van de merkdealer worden gecontroleerd en gerepareerd.

– Om te voorkomen dat de airbag(s) ten onrechte wordt opgeblazen of juist niet als dat wel nodig zou zijn, mag uitsluitend deskundig personeel van de merkdealer aan het systeem werken.

– Laat het airbagsysteem controleren na een aanrijding of (een poging tot) diefstal van de auto.

– Als u de auto uitleent of verkoopt, breng de nieuwe berijder/eigenaar dan op de hoogte van deze bijzonderheden door hem dit instructieboekje bij de auto te leveren.

– Laat de gaspatro(o)n(en) door een merkdealer verwijderen voordat de auto wordt gesloopt.

Vervoer van kinderen

Het kind moet, net als een volwassene, altijd correct zitten en zijn vastgemaakt, ongeacht het traject. U bent verantwoordelijk voor de kinderen die u vervoert.

Een kind is geen volwassene in miniatuurformaat. Het staat bloot aan specifieke letselrisico's doordat de spieren en botten nog in de groei zijn. De autogordel alleen is niet geschikt voor het vervoer. Gebruik het juiste kinderzitje en gebruik het correct.

Om het openen van de portieren te voorkomen, gebruikt u de "Kinderveiligheid" (raadpleeg de paragraaf "Vergrendelen en ontgrendelen van de portieren" in hoofdstuk 1).

Een botsing met 50 km/u komt overeen met een val van 10 meter hoogte. Het niet vastmaken van een kind is hetzelfde als het laten spelen op een balkon zonder balustrade op de vierde verdieping!
Houd een kind nooit in uw armen. Bij een ongeluk zal u het niet kunnen tegenhouden, zelfs niet als u zelf in uw gordel vastzit.
Als uw auto betrokken is geweest bij een verkeersongeluk, moet u de autogordels laten controleren en het kinderzitje vervangen.

Laat een kind nooit onbewaakt achter in de auto.

Controleer of uw kind altijd vastzit en het harnas of de gordel correct is afgesteld en aangepast. Vermijd te dikke kleding waardoor ruimte tussen de riemen kan ontstaan.

Laat uw kind nooit zijn hoofd of armen uit het raam steken.

Controleer regelmatig de juiste houding van het kind, met name als het slaapt.

Gebruik van een kinderzitje

De bescherming die het kinderzitje biedt is afhankelijk van zijn capaciteit om het kind vast te houden en van de installatie ervan. Door een verkeerde installatie komt de bescherming van het kind in gevaar bij krachtig remmen of een botsing.

Controleer voordat u een kinderzitje koopt, of het voldoet aan de wettelijke eisen van het land waar u zich bevindt en of het gemonteerd kan worden in uw auto. Raadpleeg een merkdealer om te weten welke zitje geadviseerd worden voor uw auto.

Lees, vóór het monteren van een kinderzitje, de gebruiksaanwijzing en houd u aan de instructies. Neem, bij problemen met het installeren, contact op met de fabrikant van de uitrusting. Bewaar de gebruiksaanwijzing bij het zitje.

Geef het goede voorbeeld door uw gordel vast te maken en leer uw kind:
– zich correct vast te maken;
– in en uit te stappen aan de andere kant van het verkeer.

Gebruik geen tweedehands kinderzitje of zonder gebruiksaanwijzing.
Let op dat niets in de buurt van het kinderzitje de installatie ervan belemmert.

Laat een kind nooit onbewaakt achter in de auto.

Controleer of uw kind altijd vastzit en het harnas of de gordel correct is afgesteld en aangepast. Vermijd te dikke kleding waardoor ruimte tussen de riemen kan ontstaan.

Laat uw kind nooit zijn hoofd of armen uit het raam steken.

Controleer regelmatig de juiste houding van het kind, met name als het slaapt.

Kinderzitjes “achterstevoren”

Het hoofd van een baby is, naar verhouding, zwaarder dan dat van een volwassene en de nek is zeer kwetsbaar. Vervoer het kind zo lang mogelijk in deze stand (minstens tot het 2 jaar is). Deze ondersteunt het hoofd en de hals. Kies een kuipzitje voor een betere zijdelingse bescherming en vervang dit zodra het hoofd van het kind buiten de kuip uitsteekt.

Kinderzitje “vooruit”

Het hoofd en de buik van een kind zijn de lichaamsdelen die het meest beschermd moeten worden. Een vooruit bevestigd kinderzitje dat solide in de auto is bevestigd vermindert de gevaren van een klap tegen het hoofd. Vervoer uw kind in een zitje met het gezicht naar de weg met een harnas of een schildkussen dat past bij de lengte van het kind. Kies een kuipzitje voor een betere zijdelingse bescherming.

Zittingverhogers

Vanaf 15 kg of 4 jaar kan een kind reizen op een zittingverhoger waarmee de autogordel kan worden aangepast aan zijn lichaamsbouw. De zitting van de verhoger moet geleiders hebben die de gordel over de heupen van het kind en niet over de buik laten lopen. Een in hoogte verstelbare rugleuning met een gordelgeleider wordt geadviseerd om de gordel op het midden van de schouder te plaatsen. Deze mag nooit over de hals of de arm lopen. Kies een kuipzitje voor een betere zijdelingse bescherming.

Bevestiging met de autogordel

De autogordel moet worden afgesteld om goed te kunnen werken bij krachtig remmen of bij een botsing.

Laat de gordel lopen zoals de fabrikant van het kinderzitje voorschrijft.

Controleer altijd de vergrendeling van de autogordel door eraan te trekken en zet hem daarna zo strak mogelijk door op het kinderzitje te drukken.

Controleer of het zitje goed vastzit door het zitje naar links/rechts en naar voren/achteren te bewegen: het zitje moet stevig vast blijven zitten.

Controleer of het kinderzitje niet dwars is geïnstalleerd en niet tegen een ruit rust.

De autogordel mag nooit losgemaakt of verdraaid worden. Laat de gordel nooit onder de armen of achter de rug lopen.
Controleer of de gordel niet beschadigd is door scherpe randen.
Als de autogordel niet normaal werkt, kan deze het kind niet beschermen. Raadpleeg een merkdealer. Gebruik deze zitplaats niet zolang de gordel niet is gerepareerd.

Verander niets aan de oorspronkelijke onderdelen van het systeem: gordels, stoelen en de bevestigingen ervan.

Gebruik geen kinderzitje dat de gordel waarmee het vastzit zou kunnen losmaken: het onderstel van het zitje mag niet op de gesp en/of de sluiting van de gordel rusten.

KINDERVEILIGHEID: installatie van het kinderzitje (1/4)

Op bepaalde zitplaatsen mogen geen kinderzitjes bevestigd worden Op het schema op de volgende bladzijde ziet u waar u een kinderzitje mag bevestigen.

De genoemde types kinderzitjes zijn niet overal leverbaar. Controleer voordat u een ander kinderzitje gebruikt, bij de fabrikant of het gemonteerd kan worden.

Monteer het kinderzitje bij voorkeur op een zitplaats achterin.

Controleer of het kinderzitje, door het installeren ervan in de auto, niet loskomt van het onderstel.

Als u de hoofdsteun moet verwijderen, berg deze dan goed op zodat deze niet in een projectiel kan veranderen bij krachtig remmen of een botsing.

Maak het kinderzitje altijd goed vast aan de auto, ook als het niet in gebruik is, zodat het niet in een projectiel kan veranderen bij krachtig remmen of een botsing.

Op zitplaats voorin

Het vervoer van een kind op de plaats van de voorpassagier is niet in alle landen toegestaan. Raadpleeg de geldende wetgeving en volg de aanwijzingen van het schema op de volgende bladzijde.

Voordat u een kinderzitje op deze plaats installeert (indien dit toegestaan is)

– schakel de passagiersairbag voor uit;

– zet de autogordel zo ver mogelijk naar beneden;

– schuif de stoel zo ver mogelijk naar achteren;

– zet de rugleuning enigszins schuin (ongeveer 25°);

– zet de zitting, indien mogelijk, zo ver mogelijk omhoog.

Wijzig deze afstellingen niet meer na het installeren van het kinderzitje.

Op zitplaats achter aan de zijkant

Een reiswieg wordt dwars in de auto geïnstalleerd en neemt ten minste twee zitplaatsen in beslag. Plaats het hoofd van het kind aan de tegenover het portier gelegen kant.

Zet de voorstoel van de auto zo ver mogelijk naar voren om een kinderzitje achterstevoren te installeren, en zet deze daarna zo ver mogelijk terug zonder dat deze tegen het kinderzitje komt.

Voor de veiligheid van het vooruit geplaatste kind, mag u de stoel die voor het kind staat niet verder dan halverwege de stelrails naar achteren zetten, de rugleuning niet te schuin (25° maximaal) zetten en moet u de stoel zo hoog mogelijk zetten.

Controleer of het vooruit geplaatste kinderzitje goed tegen de rugleuning van de stoel van de auto rust en de hoofdsteun van de auto niet in de weg zit.

Controleer of het kinderzitje of de voeten van het kind het goed vergrendelen van de voorstoel niet belemmeren. Raadpleeg de paragraaf “Voorstoelen” in hoofdstuk 1.

Auto's zonder airbag of met airbag uitgeschakeld

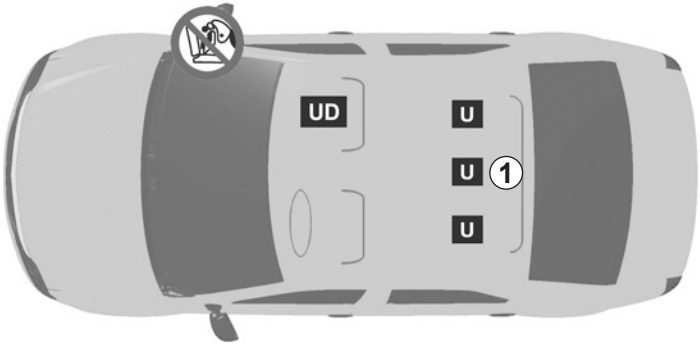

28090

Controleer de staat van de airbag voordat u een passagier laat plaatsnemen of een kinderzitje installeert.

LEVENSGEVAAR OF GEVAAR VAN ERNSTIG LETSEL: controleer voordat u een kinderzitje achterstevoren op de plaats van de passagier voorin installeert, of de airbag wel is uitgeschakeld (raadpleeg de paragraaf "uitschakelen passagiersairbag voorin" aan het einde van de paragraaf).

Kinderzitje bevestigd met behulp van de gordel

U Plaats toegelaten voor de bevestiging met de gordel van een als "Universeel" goedgekeurd zitje.

UD Plaats toegelaten voor de bevestiging met de gordel van **uitsluitend** een **achterstevoren geplaatst kinderzitje** dat goedgekeurd is als "Universeel".

1 Alleen als de plaats een rolgordel heeft.

Op middelste zitplaats achter

Het monteren van een kinderzitje op deze plaats is alleen toegelaten als deze een rolgordel heeft. Raadpleeg voor aanvullende informatie een merkdealer.

Door het gebruik van een niet bij de auto passend kinderveiligheidssysteem wordt de baby of het kind niet correct beschermd. Het kan ernstig of zelfs dodelijk letsel oplopen.

KINDERVEILIGHEID: installatie van het kinderzitje (3/4)

In de tabel hieronder staat dezelfde informatie als op het overzicht van de vorige bladzijden, overeenkomstig de wettelijke voorschriften.

Type kinderzitje	Gewicht van het kind	Zitplaats voorpassagier met airbag MET uitschakeling (1) (2)	Zitplaats voorpassagier zonder airbag (2)	Zitplaatsen zijkant achter	Zitplaats midden achter (6)
Reiswieg dwars Groep 0	< 10 kg	X	X	U (3)	U
Kuipzitje/Kinderzitje achterstevoren Groep 0, 0+ en 1	< 13 kg 9 kg tot 18 kg	U	U	U (4)	U
Kinderzitje vooruit geplaatst Groep 1	9 kg tot 18 kg	X	X	U (5)	U
Zittingverhoger Groep 2 en 3	15 tot 25 kg en 22 tot 36 kg	X	X	U (5)	U

(1) LEVENSGEVAAR OF GEVAAR VAN ERNSTIG LETSEL: controleer voordat u een kinderzitje achterstevoren op de plaats van de passagier voorin installeert, of de airbag wel is uitgeschakeld (raadpleeg de paragraaf “Uitschakelen van de passagiersairbag voorin” in hoofdstuk 1).

KINDERVEILIGHEID: installatie van het kinderzitje (4/4)

X = Plaats niet toegestaan voor het installeren van een kinderzitje.

U = Plaats toegelaten voor de bevestiging met de gordel van een in de handel verkrijgbaar “Universeel” goedgekeurd zitje; controleer of het gemonteerd kan worden.

Raadpleeg de brochure “Comfort & veiligheid voor uw kinderen”, die verkrijgbaar is bij de dealer, om het kinderzitje te kiezen dat voor uw kind geschikt is en aanbevolen wordt voor uw auto.

(2) Alleen een kinderzitje type achterstevoren kan worden geïnstalleerd op deze plaats: zet de stoel van de auto zo ver mogelijk naar achteren en zo hoog mogelijk, en zet de rugleuning licht schuin (ongeveer 25°).

(3) Een reiswieg wordt dwars in de auto geïnstalleerd en neemt twee zitplaatsen in beslag. Plaats het hoofd van het kind aan de tegenover het portier van de auto gelegen kant.

(4) Zet de voorstoel van de auto zo ver mogelijk naar voren om een kinderzitje achterstevoren te installeren, en zet deze daarna zo ver mogelijk terug zonder dat deze tegen het kinderzitje komt.

(5) Kinderzitje vooruit geplaatst, zet de rugleuning van het kinderzitje tegen de rugleuning van de auto. Stel de hoogte van de hoofdsteun af of verwijder deze indien nodig. Zet de stoel vóór het kind niet verder naar achteren dan halverwege de stelrails en de rugleuning ervan niet schuiner dan 25°.

(6) Alleen als de plaats een rolgordel heeft.

Uitschakelen van de passagiersairbag voorin
(afhankelijk van auto)

Om een achterstevoren geplaatst kinderzitje op een voorstoel te mogen plaatsen, moet u **altijd** de passagiersairbag voorin uitschakelen als uw auto uitgerust is met een uitschakelsysteem van de airbag.

Uitschakelen van de passagiersairbag: stilstaande auto, contact uit, druk de knop ***1*** in en draai hem in de stand **OFF**.

Nadat u het contact weer aangezet heeft, **moet** u controleren of het lampje ***2*** , oplicht op het instrumentenpaneel.

Dit lampje blijft constant branden om u eraan te herinneren dat u een kinderzitje kunt gebruiken.

Het inschakelen of het uitschakelen van de passagiersairbag moet gebeuren met **contact uit**.

Als dit gebeurt met contact aan, licht het controlelampje op.

Om de staat van de airbag weer in overeenstemming te brengen met de stand van de grendel, zet u het contact uit en weer aan.

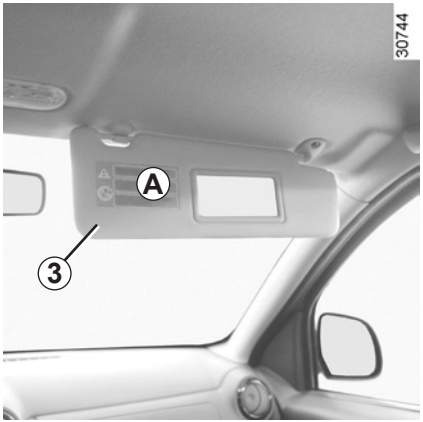

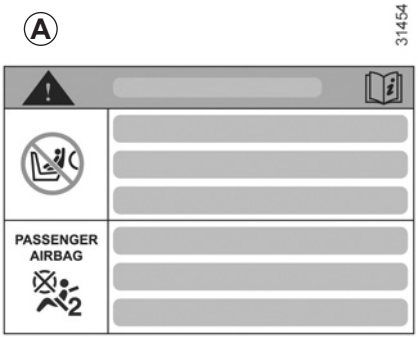

Deze voorschriften staan op de markeringen op het dashboard en op de stickers ***A*** op elke kant van de zonneklep van de passagier ***3*** (zie het voorbeeld van de sticker hierboven).

GEVAAR

Omdat het gevaarlijk is als de passagiersairbag voorin in werking komt als er een kinderzitje achterstevoren op de voorstoel is geplaatst, mag u **NOOIT** een kinderzitje achterstevoren (met de rug naar de weg) installeren op een voorstoel met een actieve frontale airbag. Gevaar voor ernstige verwondingen als de airbag zich ontplooit.

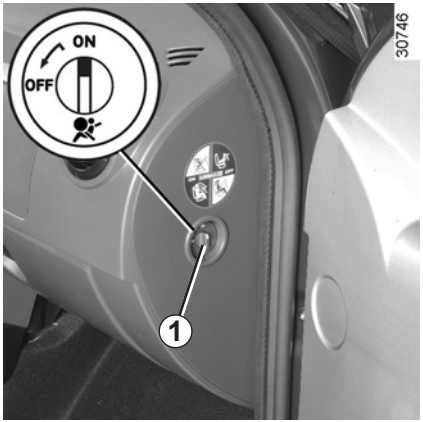

Inschakelen van de passagiersairbag voorin
(afhankelijk van auto)

Zodra u het kinderzitje van de passagiersstoel hebt verwijderd, moet u de airbag weer inschakelen om de voorpassagier bij een botsing te beschermen.

Weer inschakelen van de airbag: stilstaande auto, contact uit, druk en draai de knop ***1*** in stand **ON**.

Met contact aan, moet u **verplicht** controleren of het controlelampje ***2***, , uit is.

Storingen

In geval van een storing aan het systeem voor het in- en uitschakelen van de passagiersairbags, is het verboden een achterstevoren geplaatst kinderzitje op de voorstoel te gebruiken.

Het gebruik van de voorstoel door een passagier wordt ook afgeraden.

Raadpleeg zo spoedig mogelijk een merkdealer.

Met de hand verstelbare buitenspiegels

De spiegel kan worden versteld met de hendel ***1***.

Inklapbare buitenspiegels

Klap handmatig de spiegel tegen de portierruit.

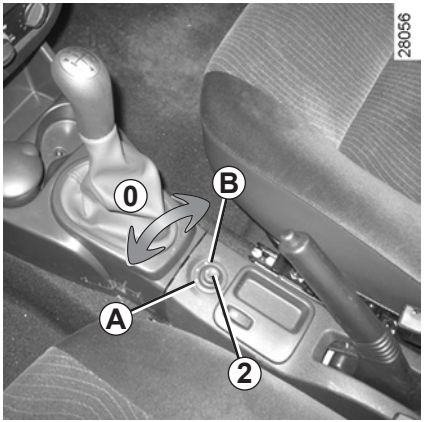

Elektrisch verstelbare buitenspiegels

Contact aan, bedien de knop ***2***:
- stand ***A*** voor het afstellen van de linker spiegel;
- stand ***B*** voor het afstellen van de rechter spiegel;

0 is de neutrale stand.

Verwarmde buitenspiegels

Het spiegelglas wordt verwarmd als de achterruitverwarming aan staat, raadpleeg de paragraaf “Achterruitverwarming”.

Binnenspiegel

De binnenspiegel is verstelbaar. Om te voorkomen dat u in het donker verblind wordt door achter u rijdende voertuigen, kan het spiegelglas in de nachtstand gekanteld worden met het knopje ***3*** achter de spiegel.

BEDIENINGSORGANEN LINKS STUUR (1/2)

De aanwezigheid van de uitrusting IS AFHANKELIJK VAN DE UITVOERING VAN DE AUTO EN VAN HET LAND.

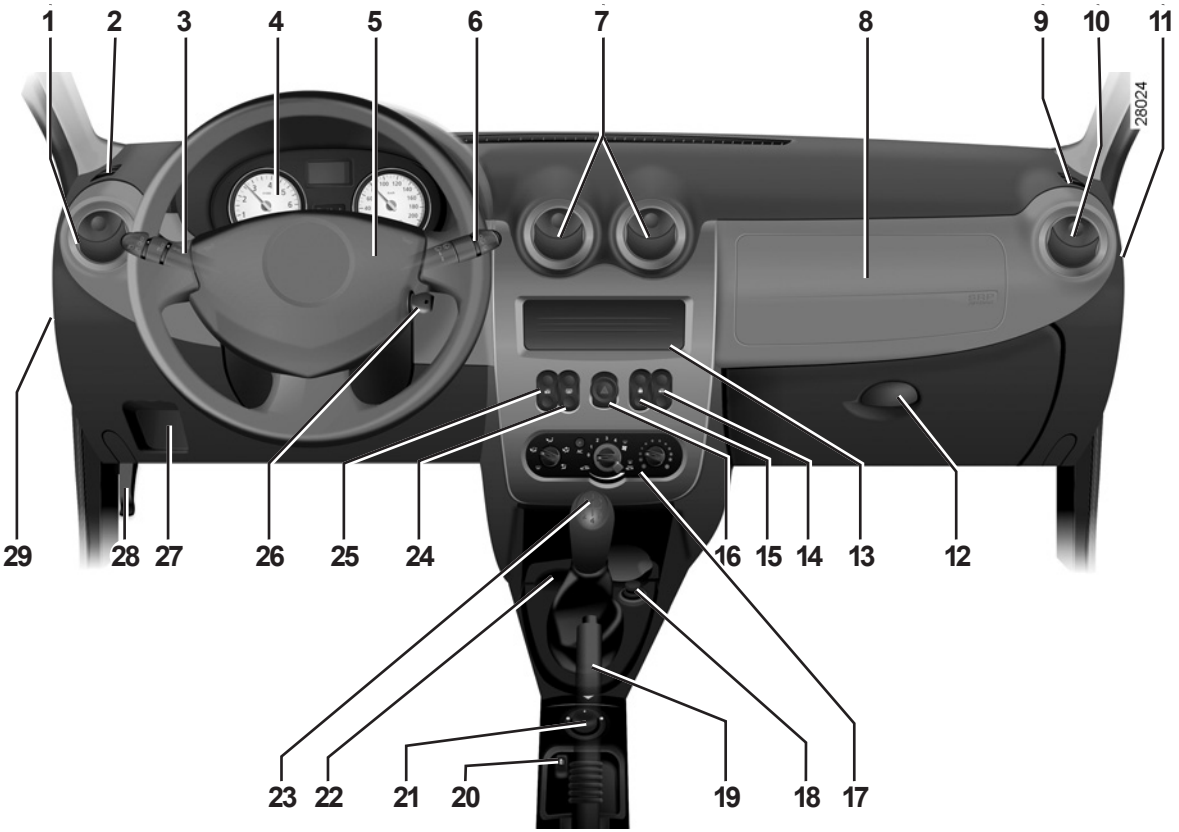

BEDIENINGSORGANEN LINKS STUUR (2/2)

De aanwezigheid van de uitrusting IS AFHANKELIJK VAN DE UITVOERING VAN DE AUTO EN VAN HET LAND.

1 Zijrooster.

2 Ontwasemingssleuf.

3 Schakelaar voor:
- richtingaanwijzers,
- verlichting,
- mistlichten voor,
- mistachterlicht,
- claxon.

4 Instrumentenpaneel.

5 Plaats voor bestuurdersairbag.

6 Schakelaar voor de ruitenwissers en -sproeiers voor en achter.
Functiekeuze van de boordcomputer.

7 Centrale ventilatieroosters.

8 Plaats voor passagiersairbag of opbergruimte.

9 Ontwasemingssleuf.

10 Zijrooster.

11 Grendel voor uitschakelen of inschakelen van passagiersairbag.

12 Dashboardkastje.

13 Plaats voor radio of opbergruimte.

14 Schakelaar voor de elektrische ruitbediening.

15 Schakelaar voor de elektrische portiervergrendeling.

16 Schakelaar voor de alarmknipperlichten.

17 Bedieningspaneel van de airconditioning.

18 Aansteker.

19 Handrem.

20 Schakelaar voor de vergrendeling van de ruitbediening achter.

21 Schakelaar voor de elektrische buitenspiegel.

22 Plaats voor asbak of bekerhouder.

23 Versnellingshendel.

24 Schakelaar voor de achterruitverwarming.

25 Schakelaar voor de elektrische ruitbediening.

26 Startschakelaar.

27 Knop voor het afstellen van de hoogte van de koplampen.

28 Hendel voor het ontgrendelen van de motorkap.

29 Zekeringklep.

BEDIENINGSORGANEN RECHTS STUUR (1/2)

De aanwezigheid van de uitrusting IS AFHANKELIJK VAN DE UITVOERING VAN DE AUTO EN VAN HET LAND.

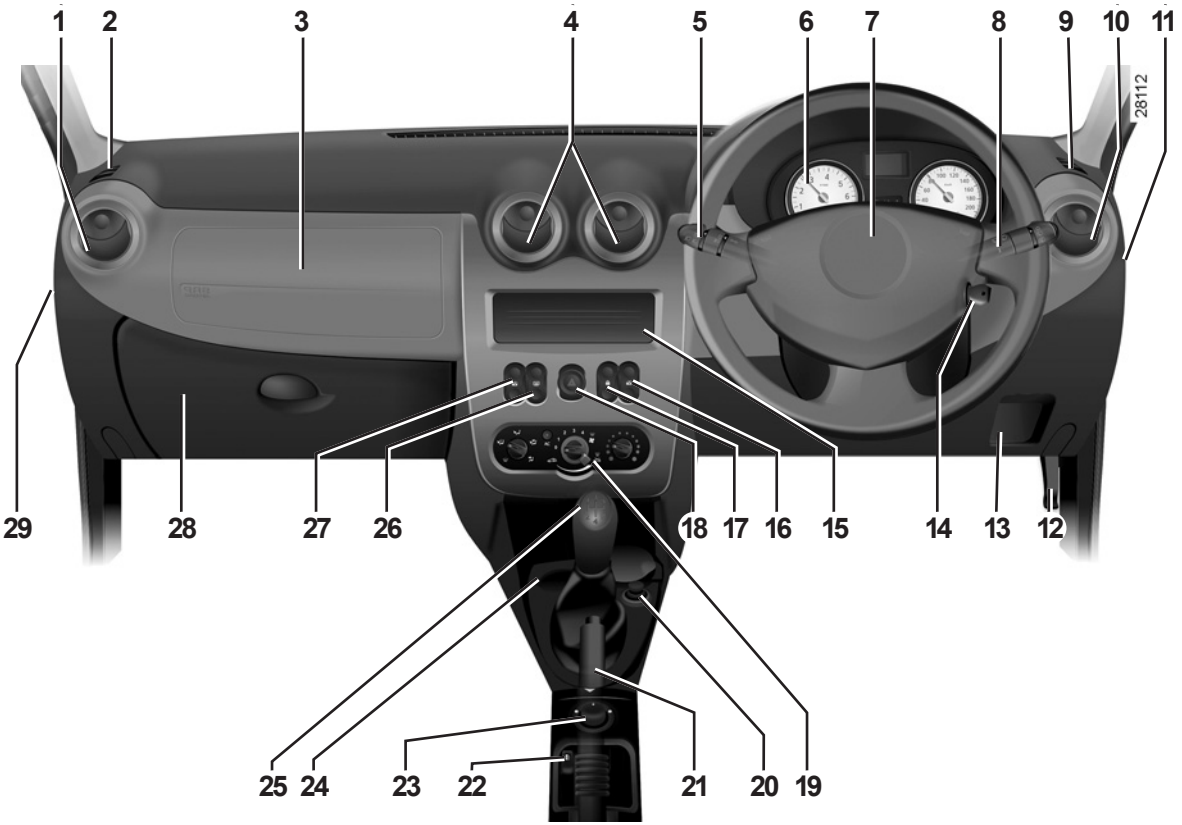

BEDIENINGSORGANEN RECHTS STUUR (2/2)

De aanwezigheid van de uitrusting IS AFHANKELIJK VAN DE UITVOERING VAN DE AUTO EN VAN HET LAND.

1 Zijrooster.

2 Ontwasemingssleuf.

3 Opbergruimte of plaats voor passagiersairbag.

4 Centrale ventilatieroosters.

5 Schakelaar voor:
– richtingaanwijzers,
– verlichting,
– mistlichten voor,
– mistachterlicht.

6 Instrumentenpaneel.

7 – Plaats voor bestuurdersairbag (afhankelijk van de auto).

8 Schakelaar voor de ruitenwissers/sproeiers van de voorruit.
Functiekeuze van de boordcomputer.

9 Ontwasemingssleuf.

10 Zijrooster.

11 Zekeringklep.

12 Hendel voor het ontgrendelen van de motorkap.

13 Knop voor het afstellen van de hoogte van de koplampen.

14 Startschakelaar.

15 Plaats voor radio of opbergruimte.

16 Schakelaar voor de elektrische ruitbediening.

17 Schakelaar voor de elektrische portiervergrendeling.

18 Schakelaar voor de alarmknipperlichten.

19 Bedieningspaneel van de airconditioning.

20 Aansteker.

21 Handrem.

22 Schakelaar voor de vergrendeling van de ruitbediening achter.

23 Schakelaar voor de elektrische buitenspiegel.

24 Plaats voor asbak of bekerhouder.

25 Versnellingshendel.

26 Schakelaar voor de achterruitverwarming.

27 Schakelaar voor de elektrische ruitbediening.

28 Dashboardkastje.

29 Grendel voor uitschakelen of inschakelen van passagiersairbag.

WAARSCHUWINGSLAMPJES (1/3)

De aanwezigheid en de werking van de lampjes ZIJN AFHANKELIJK VAN HET LAND EN HET UITRUSTINGSNIVEAU.

Instrumentenpaneel *A*

Het waarschuwingslampje STOP dwingt u, voor uw veiligheid, direct te stoppen zonder het verkeer in gevaar te brengen. Stop de motor en start deze niet opnieuw. Roep de hulp in van een merkdealer.

Controlelampje dimlicht

Controlelampje grootlicht

Waarschuwingslampje olie verversen

Het licht op het instrumentenpaneel op zodra olie verversen nodig is.
U moet snel een onderhoudsbeurt (laten) uitvoeren.

Er wordt alleen rekening gehouden met de afgelegde afstand tussen twee olieverversingen, niet met de tijdsduur (interval) tussen twee olieverversingen.
De onderhoudsbeurt moet altijd uitgevoerd worden bij bereiken van de eerste van de twee termijnen van de afgelegde afstand en de tijdsduur, overeenkomstig het onderhoudsdocument van uw auto. Dit betekent dat u soms een onderhoudsbeurt moet uitvoeren voordat het waarschuwingslampje gaat branden.
Raadpleeg de paragraaf “Olie verversen” in hoofdstuk 4.

Waarschuwingslampje antiblokkeersysteem

Het gaat branden als u het contact aanzet en dooft na drie secondes. Als dit lampje tijdens het rijden oplicht, wijst dit op een storing in het ABS-systeem. Er kan dan met de auto worden geremd als bij een auto zonder ABS. Raadpleeg snel een merkdealer.

Controlelampje uitschakelen van de passagiersairbag

Raadpleeg de paragraaf “Voor de veiligheid van de kinderen” in hoofdstuk 1.

Waarschuwingslampje autogordel

Het dooft om u te informeren dat de autogordel goed vergrendeld is.

Als er geen visueel of geluidssignaal terug komt, geeft het een storing van het instrumentenpaneel weer. U moet direct stoppen zonder het overige verkeer in gevaar te brengen. Zorg dat de auto inderdaad goed gestopt is en neem contact op met een merkdealer.

WAARSCHUWINGSLAMPJES (2/3)

De aanwezigheid en de werking van de lampjes ZIJN AFHANKELIJK VAN HET LAND EN HET UITRUSTINGSNIVEAU.

Waarschuwingslampje koelvloeistoftemperatuur

Dit lampje dooft zodra de motor draait. Als het tijdens het rijden gaat branden, geeft het een verhoging van de koelvloeistoftemperatuur aan. Stop en laat de motor een of twee minuten stationair draaien, de temperatuur moet omlaag gaan. Als dit niet gebeurt, stop dan de motor en laat deze afkoelen voordat u het peil van de koelvloeistof controleert. Als het peil normaal is, heeft dit een andere oorzaak. Roep de hulp in van een merkdealer.

Waarschuwingslampje oliedruk

Dit gaat uit zodra de motor draait; als het tijdens het rijden gaat branden moet u onmiddellijk stoppen en het contact uitzetten. Controleer het oliepeil van de motor.

Als het peil normaal is, is er een andere oorzaak. Roep de hulp in van een merkdealer.

Controlelampje richtingaanwijzers

Controlelampje startvergrendeling

Dit heeft verschillende functies.

Raadpleeg de paragraaf “Startvergrendeling” in hoofdstuk 1.

Controlelampje voorverwarming of waarschuwingslampje elektronische storing

Controlelampje voorverwarming

Als de contactsleutel in de stand **M** staat, moet dit oplichten; het geeft aan dat voorverwarmingsstiften werken.

Als de voorverwarming is beëindigd, dooft het lampje en kan de motor worden gestart.

Waarschuwingslampje elektronische storing

Als het blijft branden of oplicht tijdens het rijden, geeft dit een elektrisch of elektronisch defect aan. Raadpleeg zo spoedig mogelijk een merkdealer

Controlelampje achterruitverwarming

Waarschuwingslampje laadstroom

Dit lampje moet uitgaan zodra de motor draait.

Als het tijdens het rijden gaat branden, is er een storing in het laadstroomcircuit van de accu. Stop en roep de hulp in van de merkdealer.

Waarschuwingslampje luchtverontreiniging

Voor de auto’s die hiermee uitgerust zijn, licht het op bij het aanzetten van het contact en dooft daarna.

– Als het continu brandt, moet u zo snel mogelijk een merkdealer raadplegen.

– Als het knippert, moet u vaart verminderen tot het knipperen ophoudt. Raadpleeg zo spoedig mogelijk een merkdealer.

Raadpleeg de paragraaf “Tips voor zuinig rijden en minder luchtverontreiniging” in hoofdstuk 2.

WAARSCHUWINGSLAMPJES (3/3)

De aanwezigheid en de werking van de lampjes ZIJN AFHANKELIJK VAN HET LAND EN HET UITRUSTINGSNIVEAU.

Instrumentenpaneel *A*

Het waarschuwingslampje STOP dwingt u, voor uw veiligheid, direct te stoppen zonder het verkeer in gevaar te brengen. Stop de motor en start deze niet opnieuw. Roep de hulp in van een merkdealer.

Waarschuwingslampje remsysteem en waarschuwingslampje handrem aangetrokken

Als het gaat branden, controleer dan of de handrem helemaal losgezet is, anders wijst dit op een daling van het peil in de circuits. Het kan gevaarlijk zijn hiermee door te rijden, raadpleeg een merkdealer.

Controlelampje mistachterlicht

Controlelampje mistlichten voor

Waarschuwingslampje geopend(e) portier(en)

Waarschuwingslampje stop onmiddellijk

Dit gaat branden bij het aanzetten van het contact, en dooft zodra de motor draait.

Waarschuwingslampje brandstofpeil

Het licht op bij het starten van de motor en dooft na drie secondes. Als het blijft branden, moet u zo snel mogelijk tanken.

Controlelampje LPG-werking

Raadpleeg het specifieke document van het lpg-systeem voor de auto's die hiermee zijn uitgerust.

Waarschuwingslampje airbag

Dit lampje gaat branden als het contact wordt aangezet en dooft na enkele secondes.

Als het niet oplicht bij het aanzetten van het contact of als het oplicht tijdens het gebruik, wijst dit op een storing in het systeem.

Raadpleeg de paragraaf "Aanvullende veiligheidsvoorzieningen voorin" in hoofdstuk 1.

Raadpleeg zo spoedig mogelijk een merkdealer.

Waarschuwingslampje water in het brandstoffilter

Als het blijft branden of oplicht tijdens het rijden, geeft dit de aanwezigheid van water in het brandstoffilter aan. Raadpleeg zo spoedig mogelijk een merkdealer.

Toerenteller *1* (tr/min x 1000)

Snelheidsmeter *2* (km per uur)

Geluidssignaal snelheidsverklikker

Afhankelijk van de uitvoering van de auto klinkt er iedere 30 secondes een geluidssignaal gedurende 10 secondes zolang de auto sneller rijdt dan 120 km/u.

Brandstofpeilmeter *3*

Het aantal blokjes dat oplicht geeft het brandstofpeil aan. Als dit op het minimum staat, zijn de blokjes uit en het waarschuwingslampje brandstofreserve licht op.

Koelvloeistof temperatuurmeter *4*

Het aantal blokjes dat oplicht is afhankelijk van de temperatuur van de motor. Er is pas een waarschuwing als de laatste drie blokjes oplichten.

Display met verschillende functies *A*

Totaalteller, dagteller en klokje

OF

Boordcomputer

Raadpleeg de paragraaf “Boordcomputer” in hoofdstuk 1.

Toets met verschillende functies *5*

– **Selecteren van de weergave**

Met een korte druk schakelt u van totaalteller/klokje naar dagteller/klokje en omgekeerd.

– **Nulinstelling van de dagteller**

Als de dagteller is geselecteerd drukt u de toets langer in.

– **Klokje op tijd zetten**

Raadpleeg de paragraaf “Klokje” in hoofdstuk 1.

BOORDCOMPUTER (1/4)

De weergave van de informatie is AFHANKELIJK VAN DE UITRUSTING VAN DE AUTO EN VAN HET LAND.

Display *1*

Nulinstelling van de boordcomputer en van de dagteller *2*

De dagteller kan alleen op nul worden gezet als deze functie is geselecteerd.

Druk lang op de toets ***2***.

Functiekeuzetoets *3*

Laat de volgende informatie zien (afhankelijk van de auto) door achter elkaar indrukken van de toets ***3***:

a) totaalteller,
b) dagteller,
c) verbruikte hoeveelheid brandstof,
d) gemiddeld verbruik,
e) actieradius met de overgebleven brandstof,
f) afgelegde afstand,
g) gemiddelde snelheid.

Zie het overzicht op de volgende bladzijden voor voorbeelden van de aanduidingen.

De weergave van de informatie is AFHANKELIJK VAN DE UITRUSTING VAN DE AUTO EN VAN HET LAND.

Betekenis van de waarden gedurende de eerste paar kilometer na een nulinstelling

De waarden van gemiddeld verbruik, bereik en gemiddelde snelheid worden stabieler en nauwkeuriger naarmate de afgelegde afstand vanaf de laatste nulinstelling groter wordt.

De eerste kilometers na een nulinstelling kunt u constateren dat de actieradius toeneemt tijdens het rijden. Dit komt doordat rekening wordt gehouden met het gemiddeld verbruik sinds de laatste nulinstelling. Het gemiddeld verbruik kan afnemen als:

– de auto met een constante snelheid rijdt;

– de motor zijn bedrijfstemperatuur bereikt (nulinstelling bij koude motor),

– u vanuit druk stadsverkeer op de buitenweg komt.

  Doordat het gemiddelde verbruik daalt, wordt de actieradius groter.

– het gemiddelde verbruik toeneemt als de motor stationair draait en de auto stilstaat.

  Dit is normaal want de module houdt rekening met het brandstofverbuik bij stationair draaien.

Handmatige nulinstelling van de gegevens van de reis: gekozen aanduiding op één van de gegevens van de reis, druk op de toets 2 tot de nulinstelling van de aanduiding.

Automatische nulinstelling van de gegevens van de reis: de nulinstelling is automatisch bij het overschrijden van de capaciteit van een van de geheugens.

De weergave van de informatie is AFHANKELIJK VAN DE UITRUSTING VAN DE AUTO EN VAN HET LAND.

Voorbeelden van functiekeuzes door achter elkaar *3* in te drukken		Betekenis van de indicatie
24448	→	**a) Totaalteller.**
24449	→	**b) Dagteller.**
24450	→	**c) Verbruikte brandstof** sinds de laatste nulinstelling.
24451	→	**d) Gemiddeld verbruik** sinds de laatste nulinstelling. Deze waarde wordt aangegeven na 400 meter gereden te hebben en wordt berekend aan de hand van de sinds de laatste nulinstelling afgelegde afstand en verbruikte brandstof.

De weergave van de informatie is AFHANKELIJK VAN DE UITRUSTING VAN DE AUTO EN VAN HET LAND.

Voorbeelden van functiekeuzes door achter elkaar *3* in te drukken	Betekenis van de indicatie
24445	**e) Actieradius met de overgebleven brandstof** Uitgaande van het gemiddelde verbruik sinds de laatste nulinstelling en de hoeveelheid brandstof in de tank. Deze waarde wordt aangegeven na ongeveer 400 meter gereden te hebben.
24446	**f) Afgelegde afstand** sinds de laatste nulinstelling.
24447	**g) Gemiddelde snelheid** sinds de laatste nulinstelling. Deze waarde wordt aangegeven na ongeveer 400 meter gereden te hebben.

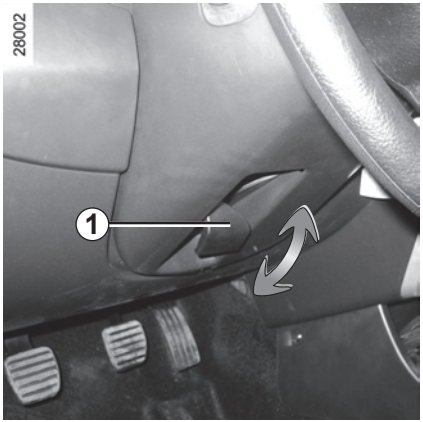

Afstellen van het stuurwiel

Afhankelijk van de auto, is de stand van het stuurwiel in hoogte verstelbaar. Zet de hendel ***1*** omhoog en zet het stuurwiel in de gewenste stand; zet de hendel naar beneden om het stuurwiel te blokkeren.

Controleer of het stuurwiel goed is vergrendeld.

Voer, om veiligheidsredenen, deze afstellingen uitsluitend uit als de auto stilstaat.

Klokje op tijd zetten

Contact aan, selecteer het display ***2*** met de functie totaalteller en klokje.

Er zijn twee mogelijkheden om de tijd in te stellen:

– door de knop ***3*** lang in te drukken, komen de uren en minuten snel voorbij;

– door de knop ***3*** kort in te drukken, kan de tijd per minuut ingesteld worden.

Als de elektrische voeding onderbroken is geweest (losgenomen accukabel, zekering doorgebrand) geeft het display niet langer de juiste informatie aan.

Het klokje moet weer gelijk gezet worden.

Zet het klokje alleen bij stilstaande auto gelijk.

Markeringslichten

Draai het einde van de schakelaar ***1*** tot het symbool zichtbaar wordt bij het merkteken ***2***.

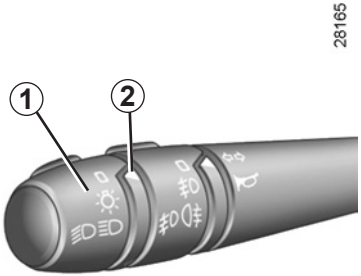

Dimlicht

Draai het einde van de schakelaar ***1*** tot het symbool zichtbaar wordt bij het merkteken ***2***.

Op het instrumentenpaneel gaat een controlelampje branden.

Grootlicht

Vanuit de dimlichtstand trekt u de lichtschakelaar ***1*** naar u toe.

Als het grootlicht brandt, wordt dit door het bijbehorende controlelampje op het instrumentenpaneel aangegeven.

Om het grootlicht uit en het dimlicht weer in te schakelen, trekt u de lichtschakelaar opnieuw naar u toe.

Lichten uit

Zet het einde van de schakelaar ***1*** terug in de beginstand.

Waarschuwingssignaal verlichting brandt nog

Bij het openen van de voorportieren klinkt een signaal om u te waarschuwen indien de lichten nog branden, terwijl het contact is afgezet (de accu wordt dan ontladen).

Controleer, voordat u in het donker wegrijdt, de werking van de verlichting en stel indien nodig de stand van de koplampen af op de belasting van de auto.

Zorg ervoor dat de lichten niet bedekt zijn (vuil, modder, sneeuw, vervoer van voorwerpen waardoor ze niet zichtbaar zijn).

Mistlichten voor

Draai de middelste ring ***3*** van de schakelaar tot het symbool zichtbaar wordt bij het merkteken ***4***.

Het mistlicht kan alleen werken als een buitenverlichting is ingeschakeld. Een controlelampje op het instrumentenpaneel licht op.

Zodra de weersomstandigheden dit toelaten moet u het mistachterlicht uitschakelen om de achter u rijdende weggebruikers niet te hinderen.

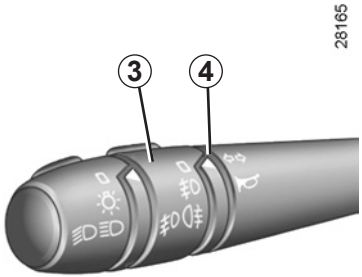

Mistachterlicht

Draai de middelste ring ***3*** van de schakelaar tot het symbool zichtbaar wordt bij het merkteken ***4***.

Het mistlicht kan alleen werken als een buitenverlichting is ingeschakeld. Een controlelampje op het instrumentenpaneel licht op.

Zodra de weersomstandigheden dit toelaten moet u het mistachterlicht uitschakelen om de achter u rijdende weggebruikers niet te hinderen.

Uitschakelen van de mistlichten

Draai de middelste ring ***3*** opnieuw om het symbool van het mistlicht of van de uitstand tegenover het merkteken ***4*** te plaatsen. Het betreffende controlelampje dooft op het instrumentenpaneel.

Bij het uitschakelen van de verlichting, gaan ook de mistlichten voor en achter uit.

KOPLAMPEN AFSTELLEN

Met de knop ***A*** kan de stand van de koplampen aangepast worden aan de belading van de auto.

Draai de knop ***A*** linksom om de lichtbundels naar beneden te laten gaan en rechtsom om ze omhoog te laten gaan.

Belading van de auto	**Stand van de knop *A***
Basisafstelling: bestuurder alleen of met een passagier voorin en een lege bagageruimte.	0
1, 2, 3 passagiers zonder bagage	1
3 passagiers met bagage.	2
Bestuurder alleen met een vol beladen bagageruimte.	3

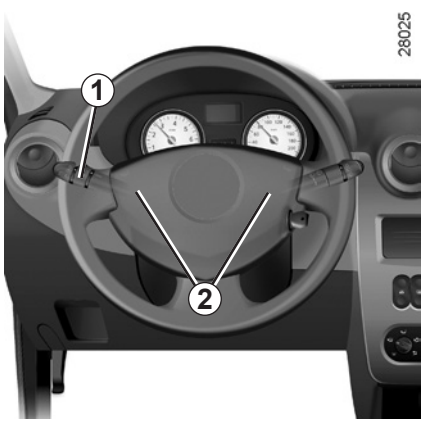

Claxon

Druk tegen het einde van schakelaar ***1***.

Afhankelijk van de auto, drukt u op één van de plaatsen ***2***.

Lichtsignaal

Trek voor een lichtsignaal de schakelaar ***1*** naar u toe.

Alarmknipperlichten

Druk op de schakelaar ***3***.

Deze schakelaar schakelt gelijktijdig de vier knipperlichten en de zijknipperlichten in.

Gebruik deze alleen als gevaar dreigt om andere weggebruikers te waarschuwen dat u gedwongen bent te stoppen op een abnormale plaats of zelfs waar dit verboden is, of bij bijzondere rij- of verkeersomstandigheden.

Richtingaanwijzers

U verplaatst de schakelaar ***1*** evenwijdig aan het stuurwiel en in de richting waarin u dit gaat draaien.

Op de snelweg wordt het stuurwiel bij het veranderen van rijstrook slechts weinig gedraaid, waardoor de schakelaar niet vanzelf terug komt in de ruststand. Er bestaat een tussenstand waarbij u de richtingaanwijzerschakelaar moet vasthouden tijdens de verrichting.

De schakelaar veert bij het loslaten automatisch terug in de ruststand.

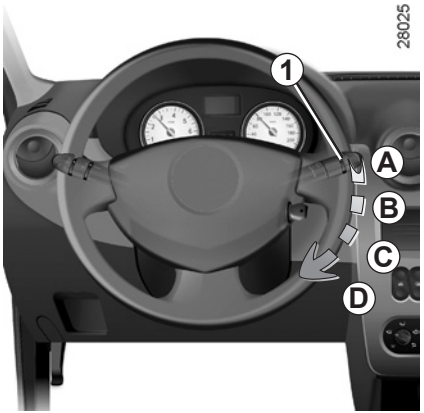

Ruitenwisser voor

Verplaats, als het contact aan staat, de schakelaar ***1*** evenwijdig aan het stuurwiel:

A Uit.

B Wissen met interval.
De wissers vegen met tussenpozen van enkele secondes.

C Langzaam continu wissen.

D Snel continu wissen.

Ruitensproeier voor

Contact aan: trek de schakelaar ***1*** naar u toe.

Door een korte actie komt de ruitensproeier in werking en maakt de ruitenwisser één wisbeweging.

Door een lange actie komt de ruitensproeier in werking en maakt de ruitenwisser drie wisbewegingen.

Controleer bij werkzaamheden onder de motorkap, of de schakelaar van de ruitenwisser in stand **A** (uit) staat. Risico van verwonding.

Controleer als het vriest, voordat u wegrijdt, of de ruitenwissers voor en achter niet aan het glas zijn vastgevroren. De wissermotor kan hierdoor te warm worden.

Controleer regelmatig de staat van de ruitenwisserbladen. Zodra hun werking afneemt, moet u ze vervangen, ongeveer eens per jaar. Maak regelmatig uw voorruit schoon.

Als u het contact afzet voordat u de ruitenwisser hebt uitgeschakeld (stand ***A***), blijven de wisserarmen onmiddellijk stilstaan.

Zet, na het weer aanzetten van het contact, de schakelaar ***1*** in stand ***A*** om ze weer in de ruststand terug te brengen.

Voordat u iets aan de voorruit doet (wassen van de auto, ontdooien, reinigen van de voorruit, enz.) moet u de schakelaar ***1*** in de stand **A** (uit) zetten. Risico op letsel en/of beschadigingen.

Achterruitverwarming
(afhankelijk van auto)

Druk **bij draaiende motor** op de toets ***2*** (het controlelampje op het instrumentenpaneel licht op).
Hiermee worden de achterruit en, afhankelijk van de auto, de buitenspiegels elektrisch verwarmd.

Afhankelijk van de auto, wordt de werking onderbroken:

– automatisch na 12 minuten (het controlelampje gaat uit);

– door de toets ***2*** opnieuw in te drukken (het controlelampje gaat uit).

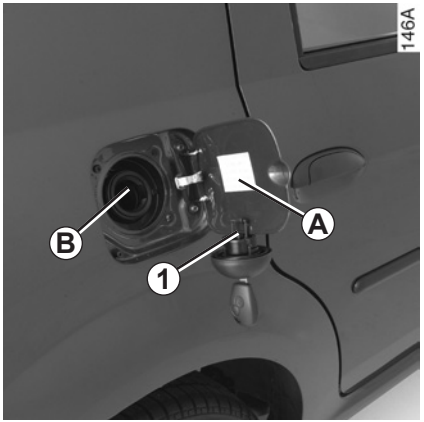

Bruikbare inhoud van de tank: ongeveer **50 liter.**

De dop wordt ontgrendeld met de contactsleutel.

Raadpleeg voor het tanken de paragraaf “Tanken van brandstof”.

Tijdens het tanken kunt u de dop in de houder ***1*** van het klepje plaatsen.

Vermeng de dieselbrandstof nooit met benzine (loodvrij of E85), zelfs niet een kleine hoeveelheid.
Gebruik geen ethanol als uw auto niet aangepast is.
Voeg geen additieven toe aan de brandstof, de motor kan hierdoor beschadigen.

De tankdop is van een speciaal type. Vraag naar ditzelfde type als u een andere dop koopt. Raadpleeg de merkdealer.

Rook niet tijdens het tanken en ontsteek geen open vuur in de nabijheid van de brandstoftank of de tankdop.

Maak de omgeving van het vulsysteem niet schoon met een hogedrukreiniger.

Soort brandstof

Gebruik brandstof van een goede kwaliteit, overeenkomstig de normen van het land en verplicht conform de aanwijzingen op de sticker A aan de binnenkant van de tankdopklep.

Raadpleeg de tabel “Gegevens van de motor” in hoofdstuk 6.

Auto die werkt op brandstof op basis van ethanol

Gebruik **uitsluitend** ongelode benzine of brandstof die maximaal 85 procent ethanol bevat (E85).

Als het erg koud is, kan het starten van de motor moeilijk, of zelfs onmogelijk zijn. Om dit probleem te voorkomen, is het raadzaam loodvrije benzine te gebruiken.

N.B.: bij gebruik van deze brandstof verbruikt de auto meer.

Bij het veranderen van brandstof, moet de motor zich hieraan aanpassen, wat enkele minuten merkbaar kan zijn (moeilijkheden bij het wegrijden, haperen, enz.).

Benzinemotor

Gebruik **uitsluitend** ongelode benzine. Het octaangehalte (RON) moet overeen komen met de indicaties op de sticker ***A*** in de tankdopklep.

Dieselmotor

Gebruik **uitsluitend** dieselbrandstof die overeenkomt met de indicaties op de sticker ***A*** aan de binnenkant van de tankdopklep .

Tanken van brandstof

Druk met het vulpistool de klep ***B*** open en steek het **zo ver mogelijk** naar binnen voordat u met tanken begint (spatgevaar).

Houd tijdens het tanken het vulpistool in deze stand tot u klaar bent met tanken. Als het vulpistool automatisch is afgeslagen, mag u het nog maximaal twee keer gebruiken, om voldoende ruimte in de tank over te houden voor het uitzetten van de brandstof.

Let op dat bij het tanken geen water bij de brandstof komt. De klep ***B*** en zijn omgeving moeten schoon blijven.

Benzinemotor
Schade die ontstaan is als gevolg van het tanken van loodhoudende benzine wordt niet door de fabrieksgarantie gedekt.

Om te voorkomen dat er abusievelijk loodhoudende benzine wordt getankt, heeft de vulhals een nauwe doorlaat met een veiligheidssysteem **waarin alleen een vulpistool met ongelode benzine past**.

Aanhoudende stank van brandstof
In geval van een aanhoudende stank van brandstof, moet u:
- onmiddellijk stoppen, rekening houdend met het overige verkeer en het contact afzetten;
- de alarmknipperlichten aanzetten en alle passagiers uit laten stappen en ze ver van het verkeer houden;
- roep de hulp in van een merkdealer.

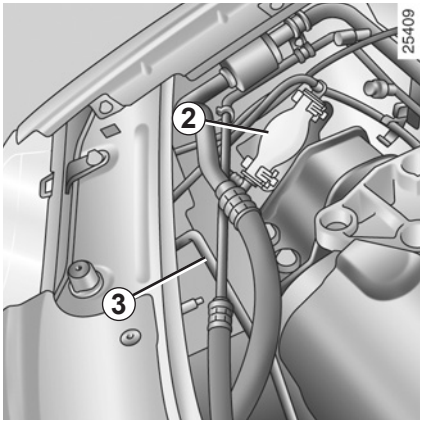

Ontluchtingspompje
(dieselmotor)

Als de auto stilgevallen is door brandstofgebrek, moet u het brandstofcircuit ontluchten voordat u probeert de motor weer te starten:

NB: het pompje bevindt zich altijd aan de rechterkant van het motorruimte.

Gebruik het handpompje ***2*** tot de brandstof in de slang ***3*** stroomt.

Neem, als na verschillende pogingen de motor niet weer start, contact op met een merkdealer.

Wijzig of repareer niet zelf het brandstofsysteem (rekeneenheden, bedrading, brandstofcircuit, inspuitstukken of verstuivers, beschermkappen) vanwege de grote gevaren voor de veiligheid die hierdoor kunnen ontstaan. Laat deze werkzaamheden uitsluitend door uw merkdealer uitvoeren.

Let op bij werkzaamheden dicht bij de motor, deze kan nog warm zijn. Bovendien kan de ventilateurmotor onverwacht gaan draaien.

Risico van verwonding.

Hoofdstuk 2: Het rijden

(met tips voor zuinig en milieubewust autorijden)

Inrijden, Startschakelaar 2.2
Starten, Stoppen van de motor 2.3
Bijzonderheden van de uitvoeringen met een benzinemotor 2.4
Bijzonderheden van de uitvoeringen met een dieselmotor 2.5
Tips: voor zuinig rijden en minder luchtverontreiniging 2.6
Milieu 2.9
Versnellingshendel 2.10
Handrem, Stuurbekrachtiging 2.11
Hulp- en correctiesystemen tijdens het rijden 2.12
Automatische transmissie 2.14

Benzinemotor

Rijd de eerste **1 000 km** niet sneller dan 130 km/uur in de hoogste versnelling en laat de motor met niet meer dan 3 000 tot 3 500 tr/min draaien.

Pas na ongeveer **3 000 km** zult u over het volle vermogen van de motor kunnen beschikken.

Onderhoudsbeurten: raadpleeg het onderhoudsdocument van uw auto voor het uit te voeren onderhoud.

Dieselmotor

Laat de motor de eerste **1 500 km** niet sneller draaien dan 2 500 tr/min. Daarna kunt u sneller rijden maar pas na 6 000 km zult u over het volle vermogen van de motor kunnen beschikken.

Geef niet te veel gas, zolang de motor koud is, laat de motor ook niet te snel draaien.

Onderhoudsbeurten: raadpleeg het onderhoudsdocument van uw auto voor het uit te voeren onderhoud.

Stand St: “Stop en stuurslot”

Als u de sleutel uit het slot trekt en het stuur draait, hoort u een klik: de stuurinrichting is nu vergrendeld.

Bij het vrijzetten van het stuurslot draait u het stuur iets heen en weer bij het verdraaien van de sleutel.

Stand A: “Accessoires”

Het contact staat af maar de accessoires, bijvoorbeeld de radio, kunnen worden gebruikt.

Stand M: “Contact aan”

Het contact staat aan.

– **benzinemotor:** u kunt nu starten.

– **dieselmotor:** de motor wordt voorverwarmd.

Stand D: “Starten”

Indien de motor niet aanslaat, moet u de contactsleutel terug draaien tot de controlelampjes uit gaan voor u opnieuw kunt starten.

Laat de sleutel los zodra de motor aanslaat.

Starten van de motor

Bij strenge vorst (kouder dan –20 °C): zet eerst het contact enkele secondes aan **voordat** u de motor start, de motor zal dan gemakkelijker aanslaan.

Vergewis u ervan dat de startvergrendeling niet actief is. Raadpleeg de paragraaf “Startvergrendeling” in hoofdstuk 1.

Auto’s met automatische transmissie

Zet voor het starten de hendel in stand N of P.

Raadpleeg de paragraaf “Automatische transmissie” in hoofdstuk 2.

Benzine-inspuiting

Warme of koude motor

– Geef bij het starten **geen gas**.

– Laat de contactsleutel los zodra de motor is aangeslagen.

É **Dieselinspuiting**

Draai de contactsleutel in de stand “Contact aan” **M** en houd de sleutel in deze stand totdat het controlelampje voorverwarming gedoofd is.

Zet de sleutel in de stand “Starten” **D zonder gasgeven.**Laat de sleutel los zodra de motor is gestart.

Stoppen van de motor

Laat de motor stationair draaien en draai de contactsleutel terug in de stand “Stop” **St**.

Laat uw sleutel of afstandsbediening nooit, zelfs niet eventjes, in de auto liggen als u de auto verlaat en er een kind (of dier) in de auto zit.

Het kan zichzelf of anderen in gevaar brengen door de motor te starten, door organen te bedienen zoals bijvoorbeeld de ruitbediening, of de portieren te vergrendelen.

Risico van ernstige verwondingen.

Zet nooit het contact uit voordat de auto geheel tot stilstand is gekomen. Als de motor niet meer draait, is er geen stuurbekrachtiging en rembekrachtiging meer. Ook werken veiligheidsvoorzieningen, zoals de airbags, niet meer.

Als de sleutel uit het contactslot is gehaald, wordt de stuurinrichting geblokkeerd door het stuurslot.

BIJZONDERHEDEN VAN DE UITVOERINGEN MET EEN BENZINEMOTOR

Onder bepaalde omstandigheden, zoals:

– te lang doorrijden als het waarschuwingslampje brandstofreserve brandt;

– het gebruik van loodhoudende benzine;

– het gebruik van niet door de fabrikant goedgekeurde toevoegingen aan de motorolie of de benzine.

Of bij het optreden van storingen zoals:

– een defecte ontsteking, brandstofgebrek of losse bougiekabel waardoor de ontsteking overslaat en de auto met horten en stoten rijdt;

– vermogensverlies van de motor,

kan de katalysator oververhit raken **waardoor hij minder effectief wordt en ook andere delen van de auto te heet kunnen worden.**

Indien u één van de hiervoor genoemde storingen constateert, dient u uw auto zo spoedig mogelijk door een merkdealer te laten herstellen.

Door de in het onderhoudsdocument voorgeschreven onderhoudsbeurten door uw merkdealer uit te laten voeren, kunt u dergelijke storingen voorkomen.

Bij startmoeilijkheden

Als de auto niet direct aanslaat mag u de startmotor **niet lang achtereen** laten draaien om beschadiging van de katalysator te voorkomen, (ook mag de auto niet worden aangeduwd of aangesleept) **maar moet de oorzaak van het euvel worden vastgesteld en verholpen.**

Ga niet door met starten maar roep de hulp in van een merkdealer en laat de storing verhelpen.

Parkeer de auto niet of blijf niet met draaiende motor staan op een plaats waar de uitlaat zich boven brandbaar materiaal bevindt. Onder ongunstige omstandigheden (droogte, harde wind) kan brand ontstaan als de hete uitlaat in contact komt met gras of bladeren.

BIJZONDERHEDEN VAN DE UITVOERINGEN MET EEN DIESELMOTOR

Toerental van de dieselmotor

De dieselmotor heeft een begrenzing **die er voor zorgt dat het afgestelde motortoerental** in geen van de versnellingen kan worden overschreden.

Afhankelijk van de gebruikte brandstofsoort, kan er soms witte rook ontstaan tijdens het rijden.

Dit wordt veroorzaakt door het automatisch reinigen van het roetfilter en heeft geen gevolgen voor het rijgedrag van de auto.

Als de tank is leeg gereden

Als het tanken gebeurt na dat **de tank geheel leeggereden is**, is het noodzakelijk het brandstofcircuit te ontluchten: raadpleeg in hoofdstuk 1 de paragraaf “Brandstoftank” voordat u de motor weer start.

Voorzorgen in de winter

Om problemen bij vorst te voorkomen:

– zorg dat de accu steeds goed geladen is.

– laat het brandstofpeil in de tank niet onnodig laag komen om condensatie van waterdamp tegen te gaan.

Parkeer de auto niet of blijf niet met draaiende motor staan op een plaats waar de uitlaat zich boven brandbaar materiaal bevindt. Onder ongunstige omstandigheden (droogte, harde wind) kan brand ontstaan als de hete uitlaat in contact komt met gras of bladeren.

TIPS voor zuinig rijden en minder luchtverontreiniging (1/3)

Door zijn ontwerp, door de fabrieksafstellingen en door zijn matig verbruik is uw auto in overeenstemming met de wettelijke bepalingen over luchtverontreiniging in ons land. Hij produceert zo weinig mogelijk schadelijke uitlaatgassen en rijdt zo zuinig mogelijk. Maar de luchtverontreiniging en het verbruik van uw auto hangen ook van u af. Let op dat hij goed wordt onderhouden en goed wordt gebruikt.

Onderhoud

Overtreding van de bepalingen inzake luchtverontreiniging is strafbaar. Voor een goede werking van het uitlaatsysteem en het handhaven van de emissiewaarden mogen er alleen originele door de fabrikant voorgeschreven onderdelen gebruikt worden voor het brandstof- en uitlaatsysteem van uw auto.

Laat uw auto controleren en afstellen door een merkdealer, in overeenstemming met de instructies in het onderhoudsprogramma van uw auto: de merkdealer beschikt over alle gereedschappen om de oorspronkelijke afstellingen van uw auto te garanderen.

Afstelling van de motor

- **ontsteking:** de ontsteking hoeft niet te worden afgesteld.
- **bougies:** voor het verkrijgen van de optimale omstandigheden waarbij een laag verbruik, een hoog rendement en goede prestaties samengaan, is het beslist noodzakelijk dat de door ons voorgeschreven bougies worden gebruikt.

  Laat steeds bougies van het juiste merk en type met de juiste elektrodeafstand monteren. Raadpleeg hiervoor een merkdealer.
- **stationair toerental:** dit hoeft niet te worden afgesteld.
- **luchtfilter, brandstoffilter:** een vervuild filterelement vermindert het rendement. Laat het vervangen.

Controle van de uitlaatgassen

Het controlesysteem van de uitlaatgassen waarschuwt bij een storing in de werking van de katalysator. Door deze storingen kunnen schadelijke stoffen vrijkomen of mechanische beschadigingen ontstaan.

Dit lampje op het instrumentenpaneel geeft eventuele storingen van het systeem aan:

Dit gaat branden als u het contact aanzet en dooft na drie secondes.

– Als het continu brandt, moet u zo snel mogelijk een merkdealer raadplegen.
– Als het knippert, moet u vaart verminderen tot het knipperen ophoudt. Raadpleeg zo spoedig mogelijk een merkdealer.

Het rijden

– Rijd kalm tot de motor zijn bedrijfstemperatuur heeft bereikt; dit is beter dan warmdraaien bij stilstaande auto.

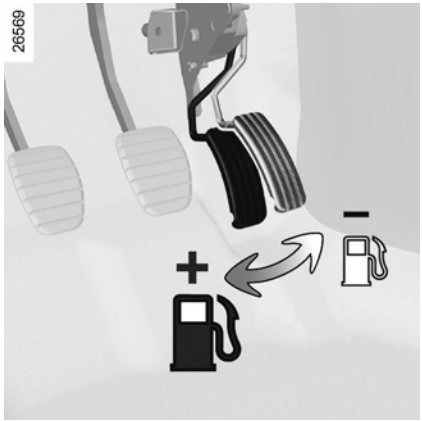

– Snelheid kost geld.
– “Sportief” rijden kost brandstof: rijd daarom soepel en kijk ver vooruit.
– Regel de snelheid van de auto met het gaspedaal door voor een bocht tijdig gas terug te nemen.
– Rijd bij een stoplicht kalm weg.
– Laat het toerental van de motor in de lagere versnellingen niet te ver oplopen. Kies de hoogst mogelijke versnelling zonder echter de motor te zwaar te belasten.

Heeft uw auto een automatische transmissie, rijd dan zoveel mogelijk met de selecteurhendel in stand **D**.

– Geef op een helling geen gas bij maar houd het gaspedaal bij voorkeur in dezelfde stand.
– Bij een moderne auto is het niet nodig bij het schakelen tweemaal te ontkoppelen of voor het stoppen van de motor nog even gas te geven.
– Diepe plassen, overstromingen. Rijd niet door als het water boven de onderste rand van de velgen staat.

Hinder bij het rijden

Gebruik aan bestuurderskant uitsluitend een mat die bestemd is voor uw auto en die is vastgemaakt aan de daarvoor aanwezige onderdelen. Controleer regelmatig de bevestiging ervan. Gebruik niet meerdere matten op elkaar.

Risico van het blokkeren van de pedalen.

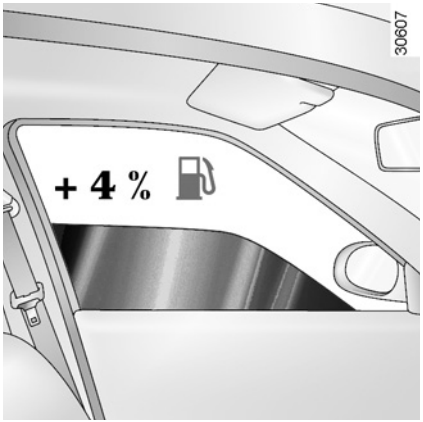

Tips voor het gebruik

– Ook het opwekken van elektriciteit kost brandstof. Schakel alleen die verbruikers in die u nodig hebt.

Maar veiligheid voor alles: Rijd met dimlicht zodra het zicht minder wordt (zien en gezien worden).

– Gebruik de ventilatie-openingen. Bij 100 km/u verhogen openstaande ruiten het verbruik met 4%.

– **Voor auto's met airconditioning** is een hoger brandstofverbruik normaal (vooral in stadsverkeer) als de airconditioning aanstaat. Voor auto's met een airconditioning zonder automatische werkstand, zet het systeem uit, als u het niet meer nodig hebt.

Tips voor zuinig rijden en minder luchtverontreiniging:

Open bij zeer warm weer of als de auto in de zon heeft gestaan enkele minuten de portieren voordat u start, zodat de hete lucht uit de auto kan ontsnappen.

– Vul de tank niet tot aan de rand, dit voorkomt overstromen.

– Rijd niet met een leeg imperiaal op uw auto.

– Gebruik een aanhangwagen voor het vervoer van grote voorwerpen.

– Gebruik een goedgekeurde dakspoiler als u met een caravan op reis gaat en stel de spoiler in de juiste stand af.

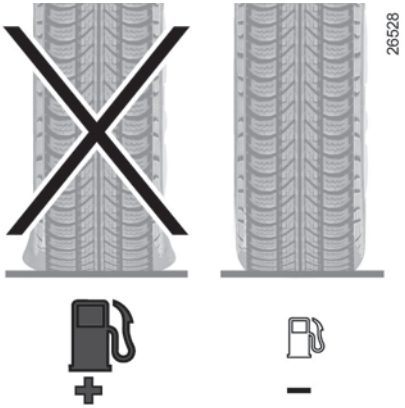

– Gebruik uw auto zo weinig mogelijk op korte afstanden. De motor komt in dat geval niet op temperatuur.

Banden

Het verbruik kan toenemen door:

– een te lage bandenspanning;

– het gebruik van niet voorgeschreven banden.

MILIEU

Uw auto is ontwikkeld met een zo groot mogelijke aandacht voor het **milieu** gedurende zijn gehele bestaan: bij zijn fabricage, tijdens zijn gebruik en ten slotte als hij gesloopt wordt.
Deze aandacht blijkt uit het ondertekenen van eco² handvest door de fabrikant.

Fabricage

De fabricage van uw auto vindt plaats in een fabriek die stappen onderneemt tot vermindering van de milieueffecten op de leefomgeving en de natuur (vermindering van wateren energieverbruik, lichten geluidsoverlast, wateren luchtverontreiniging, scheiden van afval en terugwinnen van materialen uit afvalstoffen).

Emissies

Voor de gebruiksfase van de auto, is hij zo ontworpen dat hij minder broeikasgassen (CO2) uitstoot, en dus minder verbruikt (bijv.: 140 g/km komt overeen met 5,3 l/100 km voor een dieselmotor).

Bovendien zijn de auto's uitgerust met systemen, zoals een katalysator, een lambda sonde om de uitlaatgassen te reinigen. Een filter met actieve koolstof voorkomt dat de uit de tank afkomstige benzinedamp in de atmosfeer terecht komt.

Bij sommige auto's met een dieselmotor is dit systeem aangevuld met een roetfilter waardoor de uitstoot van roetdeeltjes verminderd wordt.

Denk zelf ook aan het milieu

– Gebruikte en vervangen onderdelen na een door u zelf uitgevoerde onderhoudsbeurt aan uw auto (accu, oliefilter, luchtfilter, batterijen, enz.) en olieblikken (leeg of gevuld met oude olie) moeten bij daarvoor bestemde depots voor klein chemisch afval ingeleverd worden.
– De auto moet aan het eind van zijn bestaan door een gespecialiseerd bedrijf worden gesloopt om te worden gerecycleerd.
– Houd u aan de lokale voorschriften.

Kringloop

Uw auto is voor 85% recycleerbaar en voor 95% herbruikbaar.

Om deze doelstellingen te behalen, is een groot aantal onderdelen van de auto ontworpen om gerecycled te worden. De constructie en de materialen zijn zodanig ontworpen dat de demontage van deze componenten en hun herverwerking in specifieke bedrijven wordt vergemakkelijkt.

Om het gebruik van grondstoffen terug te dringen, bevat de auto veel onderdelen van gerecycleerde kunststoffen en duurzame materialen (materialen van planten of dieren, zoals katoen en wol).

Om de achteruitversnelling in te schakelen
(bij stilstaande auto)

Auto met handgeschakelde versnellingsbak

Ga terug naar neutraal en volg daarna de tekening op de knop ***1***.

Auto met automatische transmissie

Raadpleeg de paragraaf “Automatische transmissie” in hoofdstuk 2.

Het achteruitrijlicht brandt als het contact aanstaat en de achteruitversnelling is ingeschakeld.

Bij het manoeuvreren kan de auto aan de onderkant ergens tegenaan rijden (bijvoorbeeld: contact met een paaltje, een trottoir of ander stadsmeubilair) en daardoor beschadigen (bijvoorbeeld: vervorming van een as, enz.).

Om ieder risico van een ongeluk te voorkomen, moet u uw auto door een merkdealer laten controleren.

Handrem

Vrijzetten

Trek de handgreep ***1*** iets omhoog waarna u de knop ***2*** indrukt en de handgreep omlaag duwt.

Tijdens het rijden moet de handrem helemaal vrij gezet zijn (rood waarschuwingslampje uit), risico van oververhitting of beschadiging.

Vastzetten

Trek de handgreep ***1*** omhoog en controleer of de auto goed blijft stilstaan.

Als de auto stilstaat kan het, afhankelijk van de helling of de belading van de auto, nodig zijn om ten minste twee extra tanden vaster te zetten en een versnelling in te schakelen (1e of achteruitversnelling).

Stuurbekrachtiging

Laat bij draaiende motor het stuurwiel niet te lang in een uiterste stand gedraaid staan om beschadiging van de stuurbekrachtigingspomp te voorkomen.

Bij stilstaande motor of bij een storing in het systeem blijft het mogelijk het stuurwiel te draaien. Er moet meer kracht gezet worden.

Zet nooit de motor af tijdens het rijden: bij uitgeschakelde motor is er geen bekrachtiging.

Afhankelijk van de auto, kunnen deze bestaan uit:
- **ABS (antiblokkeersysteem van de wielen);**
- **de noodstopbekrachtiging.**

Deze functies zijn extra hulpmiddelen in kritieke situaties waarbij het rijgedrag van de auto aangepast wordt.

Deze functies nemen niet de taak van de bestuurder over. **De limieten van de auto kunnen niet overschreden worden en er is dan ook geen reden om harder te gaan rijden.** Zij kunnen in geen geval de oplettendheid of de verantwoordelijkheid van de bestuurder overnemen (de bestuurder moet altijd alert zijn op plotselinge gebeurtenissen die zich tijdens het rijden kunnen voordoen).

ABS (antiblokkeersysteem van de wielen)

Bij krachtig remmen, voorkomt het ABS het blokkeren van de wielen, waardoor de remweg beheersbaar en de auto bestuurbaar blijft.

In deze situatie zijn uitwijkmanoeuvres tijdens het remmen mogelijk. Bovendien verbetert dit systeem de remweg, met name op een weg met weinig grip (natte weg, enz.).

U voelt het in werking komen van het systeem aan het trillen van het rempedaal. Het ABS kan echter nooit de natuurkundige eigenschappen van de grip tussen de banden en het wegdek verbeteren. Blijf **altijd** de gebruikelijke voorzichtigheid in acht houden (afstand bewaren, enz.).

Bij krachtig remmen kunt u het rempedaal **diep ingedrukt houden**. Het is niet nodig “pompend” te remmen. Het ABS regelt de kracht in het remsysteem.

Storingen

– Het waarschuwingslampje X op het instrumentenpaneel licht op: het ABS is gedeactiveerd.

Het remmen blijft mogelijk.

– X en D op het instrumentenpaneel lichten op: **dit wijst op een storing in de remsystemen.**

Raadpleeg in beide gevallen een merkdealer.

Het remsysteem werkt nog gedeeltelijk. Maar **het is gevaarlijk om krachtig te remmen.** U moet direct stoppen zonder het overige verkeer in gevaar te brengen. Roep de hulp in van een merkdealer.

Noodstopbekrachtiging

Dit systeem is een aanvulling op het ABS dat zorgt voor het verminderen van de remweg van de auto.

De werking van het systeem

Het systeem herkent wanneer een noodstop wordt uitgevoerd. In zo'n noodsituatie ontwikkelt de rembekrachtiging zijn maximale kracht en kan de regeling door het ABS in werking komen.

Het ABS-remsysteem blijft werken zolang het rempedaal ingedrukt is.

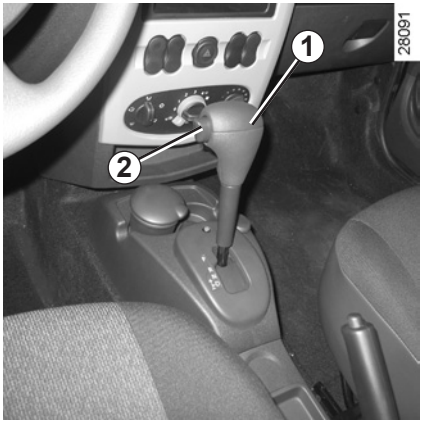

Selecteurhendel *1*

P: parkeren

R: achteruit

N: neutraal

D: automatische werking

***3*:** weergave van de ingeschakelde versnelling bij handbediening.

Om veiligheidsredenen mag u nooit het contact uitzetten voordat de auto compleet stilstaat.

Starten

Met de selecteurhendel in stand **P** of **N** zet u het contact aan.

Houd uw voet op het rempedaal, als u de selecteurhendel uit stand **P** zet.

Alleen als de auto stilstaat, het rempedaal is ingedrukt en het gaspedaal niet is ingedrukt, mag de selecteurhendel in de standen D of R worden geplaatst.

Om de selecteurhendel uit stand P te verplaatsen, moet u het rempedaal indrukken voordat u de ontgrendelknop *2* indrukt.

Stand automatisch

Zet de selecteurhendel ***1*** in stand **D**.

U hoeft de selecteurhendel niet meer te verplaatsen. Er wordt automatisch geschakeld in overeenstemming met de belasting van de auto, de hoeveelheid gas die u geeft en de helling van de weg.

Zuinig rijden

Laat de selecteurhendel voor normaal gebruik in stand **D** staan. Als het gaspedaal iets wordt ingedrukt, schakelt de transmissie bij lage snelheid naar de volgende versnelling.

Accelereren en inhalen

Druk het gaspedaal snel en diep in (voorbij het zware punt van het pedaal).
Hierdoor wordt, binnen de mogelijkheden van de motor, teruggeschakeld naar de optimale versnelling.

Stand handgeschakeld

De selecteurhendel ***1*** in stand **D**, beweeg de hendel naar links.
Door de hendel even te verplaatsen, kunt u handmatig de versnellingen bedienen:

– om naar een lagere versnelling te schakelen, trekt u de hendel even naar achteren;

– Om naar een hogere versnelling te schakelen, duwt u de hendel even naar voren.

De ingeschakelde versnelling verschijnt op het display op het instrumentenpaneel.

Bijzondere gevallen

In sommige gevallen (bijv.: ter bescherming van de motor) kiest de transmissie tijdens het rijden automatisch de juiste versnelling.

Ook kan, om verkeerde manoeuvres te voorkomen, het schakelen door het systeem geweigerd worden. In dit geval knippert de aanduiding van de versnelling enkele seconden om u te waarschuwen.

Bijzondere omstandigheden

– **Sneeuwstand:** druk voordat u wegrijdt op een gladde weg (sneeuw, modder, enz.) op de schakelaar ***4***, het controlelampje ***5*** licht op.
Buiten deze rijomstandigheden, verlaat u deze stand door opnieuw te drukken op de schakelaar *4*. Het controlelampje *5* dooft.

– **Als bij helling van de weg of bochten** de automatische werking niet gehandhaafd kan worden (bijv.: in de bergen), is het raadzaam om op handmatig schakelen over te gaan.
Hiermee voorkomt u het automatisch achter elkaar schakelen door de versnellingsbak bij stijgen en is het mogelijk op de motor te remmen bij lange afdalingen.

– **Om bij koud weer** te voorkomen dat de motor afslaat, raden wij u aan na het starten van de motor even te wachten voordat u de selecteurhendel verplaatst uit **P** of **N** naar **D** of **R**.

– **Bij een auto zonder tractiecontrole** is het beter om, op een glad wegdek of bij weinig grip, over te gaan op handmatig schakelen en de tweede versnelling in te schakelen voordat u gas geeft, om te voorkomen dat de wielen doorslippen.

Bij zeer koud weer kan het systeem het handmatig schakelen verbieden zolang de versnellingsbak de juiste temperatuur nog niet heeft bereikt.

Parkeren van de auto

Als de auto stilstaat, houdt u het rempedaal ingedrukt en zet u de selecteurhendel in stand **P** (parkeren): de transmissie staat in neutraal en de voorwielen zijn mechanisch geblokkeerd.
Zet de handrem vast.

Om veiligheidsredenen mag u nooit het contact uitzetten voordat de auto compleet stilstaat.

Bij het manoeuvreren kan de auto aan de onderkant ergens tegenaan rijden (bijvoorbeeld: contact met een paaltje, een trottoir of ander stadsmeubilair) en daardoor beschadigen (bijvoorbeeld: vervorming van een as, enz.).

Om ieder risico van een ongeluk te voorkomen, moet u uw auto door een merkdealer laten controleren.

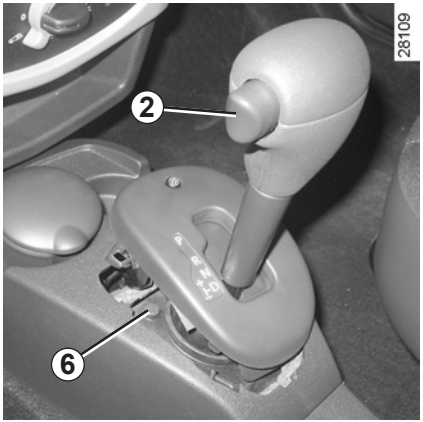

Bij een storing

Slepen van een auto met een automatische transmissie: raadpleeg de paragraaf “Slepen” in hoofdstuk 5. Indien **voor het wegrijden** de selecteurhendel niet uit **P** kan worden verplaatst als u het rempedaal indrukt, dan kunt u de hendel als volgt met de hand vrijzetten. Maak hiervoor de voet van de hendel los, druk tegelijkertijd op tekening ***6*** en op de ontgrendelknop ***2***.

Hoofdstuk 3: uw comfort

Ventilatieroosters 3.2
Verwarming, Ventilatie, Airconditioning 3.4
Handbediende airconditioning 3.6
Airconditioning: informatie en tips voor het gebruik 3.9
Ruitbediening 3.10
Binnenverlichting 3.12
Zonneklep, Handgreep 3.13
Asbakken, Aansteker, Accessoireaansluiting 3.14
Opbergruimtes, Indeling interieur 3.15
Hoofdsteun achter 3.17
Achterbank 3.18
Bagageruimte, Vervoer van voorwerpen in de bagageruimte 3.20
Dakdragers 3.21
Multimedia-uitrusting 3.22

VENTILATIEROOSTERS (1/2)

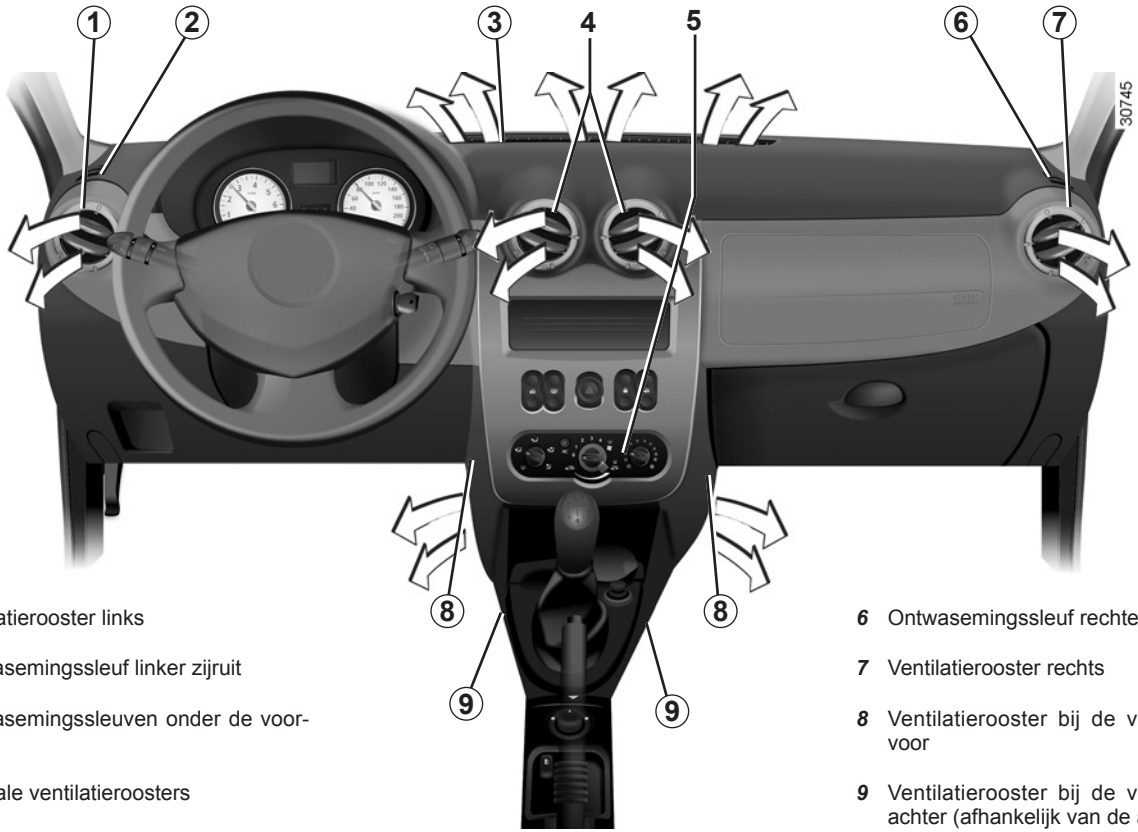

1 Ventilatierooster links

2 Ontwasemingssleuf linker zijruit

3 Ontwasemingssleuven onder de voorruit

4 Centrale ventilatieroosters

5 Bedieningspaneel

6 Ontwasemingssleuf rechter zijruit

7 Ventilatierooster rechts

8 Ventilatierooster bij de voetenruimte voor

9 Ventilatierooster bij de voetenruimte achter (afhankelijk van de auto)

Ventilatieroosters midden en zijkant

Hoeveelheid lucht

Open het ventilatierooster ***10*** of ***12***, door op het ventilatierooster (bij punt ***11***) te drukken tot de gewenste opening bereikt is.

Richting

Om de luchtstroom te richten, draait u het ventilatierooster ***10*** of ***12***.

Gebruik, in geval van stankoverlast in de auto, alleen speciaal hiervoor bestemde middelen. Raadpleeg een merkdealer.

Stop niets in het ventilatiecircuit van de auto (bijvoorbeeld in geval van stank, enz.).

Risico van schade of brand.

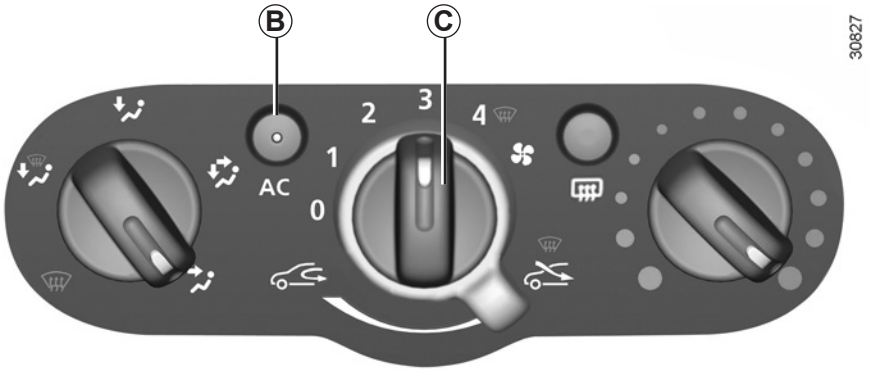

Schakelaar van de airconditioning
(afhankelijk van auto)

Met toets ***B*** kunt u de airconditioning in- en uitschakelen.

Het inschakelen is **niet mogelijk** als de knop ***C*** op **0** staat.

Door het inschakelen van de airconditioning:

– om de temperatuur in het interieur te verlagen, met name als de zon schijnt, tijdens het rijden, of als de auto lang in de zon heeft gestaan;

– vermindert de vochtigheid van de lucht (ontwaseming).

Door het gebruik van de airconditioning neemt het brandstofverbruik toe, gebruik de airconditioning daarom niet als deze niet nodig is.

N.B.: De airconditioning kan altijd worden ingeschakeld, maar deze komt niet in werking als het buiten te koud is.

– **Toets *B* niet ingeschakeld (controlelampje uit).**

  De airconditioning is uitgeschakeld.
  De werking en de regeling van de temperatuur en de ventilatie is nu als bij een auto zonder airconditioning.

– **Toets *B* ingeschakeld (controlelampje aan).**

  De airconditioning is ingeschakeld.

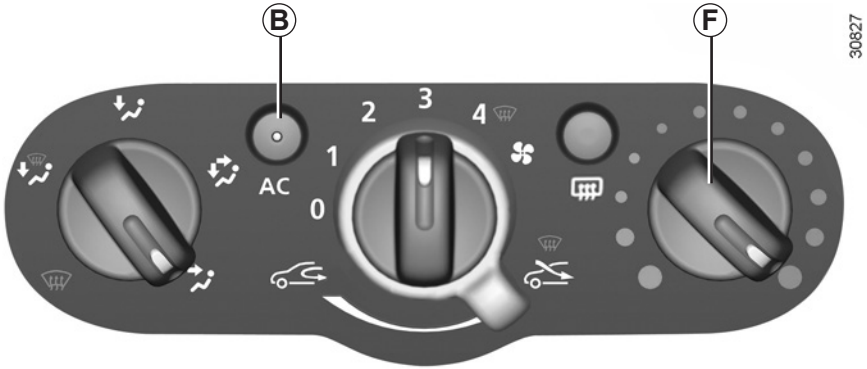

Open bij zeer warm weer of als de auto in de zon heeft gestaan voordat u start even de portieren zodat de hete lucht uit de auto kan ontsnappen.

Om sneller de temperatuur te verlagen tot de gewenste temperatuur, gebruikt u de “kringloop” functie. Schakel de kringloopfunctie uit, zodra de gewenste temperatuur is bereikt.

Voor een optimale werking van de airconditioning moeten de ruiten gesloten blijven tijdens het rijden.

Raadpleeg een merkdealer bij een storing.

Maak nooit de slangen van de airconditioning los. Dit is gevaarlijk voor de ogen en de huid.

Geen gekoelde lucht

Wanneer de airconditioning niet goed werkt, moet u eerst de zekering controleren en controleren of alle bedieningsorganen in de juiste stand staan. Als dit niet het geval is, moet u de airconditioning uitschakelen (controlelampje in de toets ***B*** uit) en de hulp van een merkdealer inroepen.

Regeling van de temperatuur van de lucht.

Beweeg de knop ***F*** afhankelijk van de gewenste temperatuur. Hoe verder de knop in het rode gedeelte staat, hoe hoger de temperatuur.

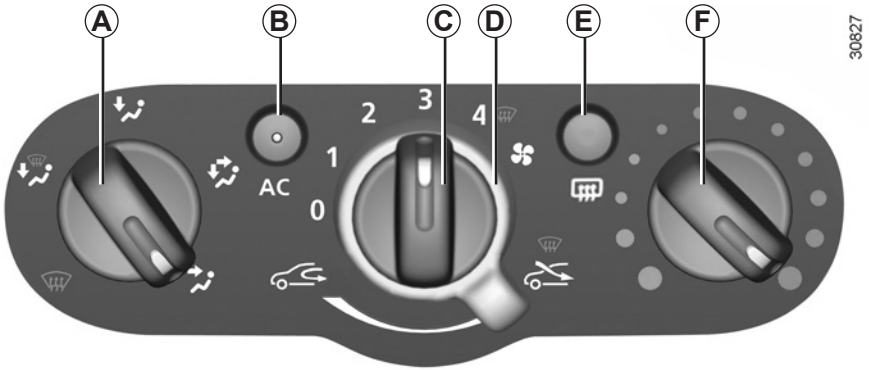

Bedieningsknoppen

A Regeling van de luchtverdeling in het interieur.

B Toets van de airconditioning (afhankelijk van de auto).

C Regeling van de ventilateursnelheid.

D Luchtkringloop en afsluiten van de buitenlucht.

E Toets van de achterruitverwarming -ontwaseming en van de verwarmde buitenspiegels (afhankelijk van de auto).

F Regeling van de temperatuur van de lucht.

Informatie en tips voor gebruik:

Raadpleeg de paragraaf “Airconditioning: informatie en tips voor het gebruik”.

Verdeling van de lucht in het interieur

Draai de knop ***A***.

Voor een optimaal effect sluit u de roosters in het dashboard.

Alle lucht wordt nu naar de uitstroomsleuven onder de voorruit en de voorste zijruiten gevoerd.

De lucht wordt naar de ontwasemingsroosters onder de voorruit, in het dashboard en de voorportieren en naar de voetenruimtes gevoerd.

De lucht wordt voornamelijk naar de voetenruimtes gevoerd.

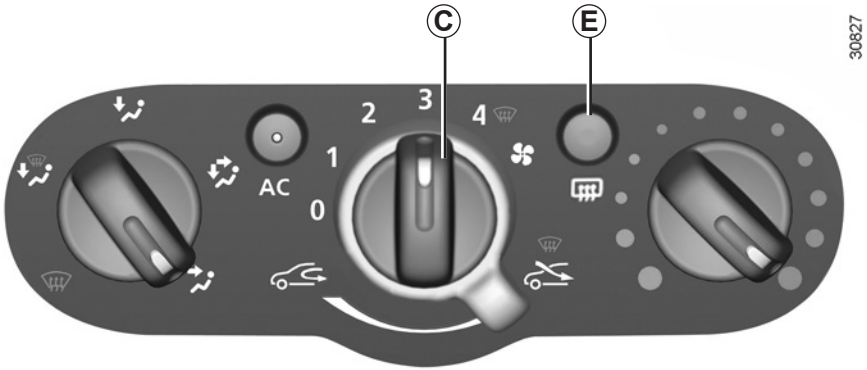

De lucht wordt naar alle ventilatieroosters in het dashboard en de voetenruimtes gevoerd.

De lucht wordt naar de ventilatieroosters in het dashboard gevoerd.

Hierbij mogen niet alle roosters gesloten zijn.

Achterruitverwarming

Druk bij draaiende motor op de toets ***E*** (het controlelampje in de toets licht op).

De achterruit wordt nu snel ontwasemd en de buitenspiegels worden verwarmd (afhankelijk van de uitvoering).

Om deze functie uit te schakelen, drukt u opnieuw op de toets ***E***.

De verwarming schakelt na enige tijd automatisch uit.

Regeling van de ventilateursnelheid

Draai de knop ***C*** van **0** naar **4**.

De ventilatie in de auto is “geforceerd”. Dit betekent dat de draaisnelheid van de ventilateur bepaalt hoeveel lucht er in de auto stroomt en dat de rijsnelheid van de auto daar nog maar weinig invloed op heeft.

Hoe verder u de knop rechtsom draait, hoe meer lucht er wordt verplaatst.

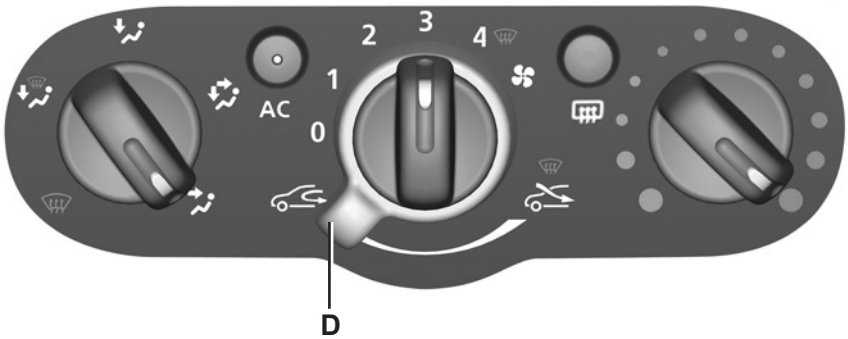

Inschakelen van de luchtkringloop (met isolatie van het interieur)
(afhankelijk van auto)

Draai de schakelaar ***D*** naar het symbool van de luchtkringloop.

In deze stand wordt de lucht vanuit het interieur aangezogen en zonder toevoeging van buitenlucht teruggevoerd in de auto.

De kringloopstand kan gebruikt worden:

– om het interieur af te sluiten van de buitenlucht als het buiten stinkt;

– om sneller de gewenste temperatuur te bereiken.

Bij langdurig gebruik van deze stand kunnen de ruiten beslaan en wordt de lucht in de auto minder aangenaam doordat er geen luchtverversing is.
Wij raden u dan ook aan de schakelaar ***D*** opnieuw te gebruiken om weer buitenlucht toe te laten, zodra de omstandigheden buiten dat toelaten.

AIRCONDITIONING: informatie en tips voor het gebruik

Verbruik

Het is normaal dat het brandstofverbruik hoger is (vooral in stadsverkeer) als u de airconditioning gebruikt.

Voor auto's met een airconditioning zonder automatische werkstand, zet het systeem uit, als u het niet meer nodig hebt.

Tips voor zuinig rijden en minder luchtverontreiniging

Rijd met open ventilatieroosters en gesloten ruiten.

Open bij zeer warm weer of als de auto in de zon heeft gestaan enkele minuten de portieren voordat u start, zodat de hete lucht uit de auto kan ontsnappen.

Onderhoud

Raadpleeg voor de controle-intervallen het onderhoudsdocument van uw auto.

Storingen

Raadpleeg bij een storing altijd een merkdealer.

– **Minder goede werking van ontdooien, ontwasemen of airconditioning**.
Dit kan het gevolg zijn van een vervuild patroon van het interieurfilter.

– **Geen gekoelde lucht**.
Controleer of alle bedieningsorganen in de juiste stand staan en de zekeringen goed zijn. Als dit niet zo is moet u het systeem stoppen.

Water onder de auto. Maak u niet ongerust als er condenswater onder de auto druppelt, dit is normaal na langdurig gebruik van de airconditioning.

Maak nooit de slangen van de airconditioning los. Dit is gevaarlijk voor de ogen en de huid.

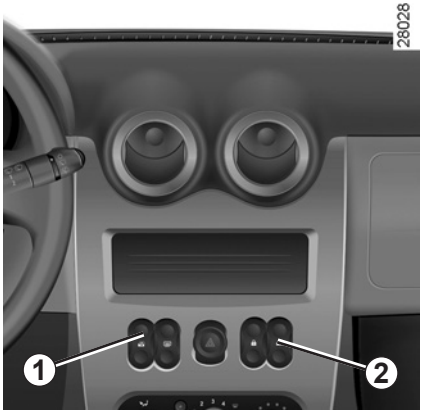

Elektrische ruitbediening voor

Contact aan, druk op de onderkant van de schakelaar ***1*** of ***2*** om de ruit omlaag te laten gaan of op de bovenkant van de schakelaar ***1*** of ***2*** om hem omhoog te laten gaan tot de gewenste hoogte.

Leg nooit iets op de bovenkant van een ruit: risico van beschadiging van de ruitbediening.

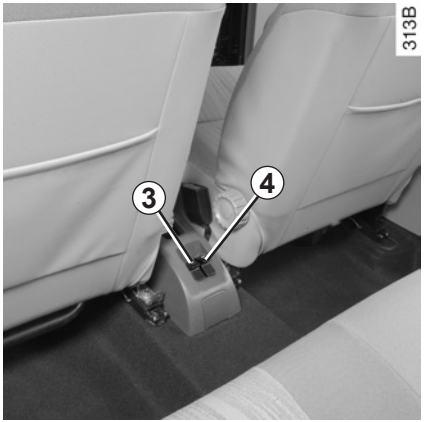

Elektrische ruitbediening achter

Contact aan, druk op de schakelaar ***3*** of ***4*** om de ruit omlaag te laten gaan of trek de schakelaar ***3*** of ***4*** omhoog om hem omhoog te laten gaan tot de gewenste hoogte.

Vergrendeling en ontgrendeling van de ruitbediening achter

Druk op de bovenkant van de schakelaar ***5*** om de werking van de ruitbediening achter te vergrendelen of op de onderkant van de schakelaar ***5*** om hem te ontgrendelen.

Handbediende ruiten

Draai de slinger ***6*** om de ruit omlaag of omhoog te laten gaan tot de gewenste hoogte.

Veiligheid inzittenden achter

De bestuurder kan de werking van de ruitbediening achter uitschakelen door de schakelaar ***5*** in te drukken.

Verantwoordelijkheid van de bestuurder

Laat uw sleutel of afstandsbediening nooit, zelfs niet eventjes, in de auto liggen als u de auto verlaat en er een kind (of dier) in de auto zit. Het kan zichzelf of anderen in gevaar brengen door de motor te starten, door organen te bedienen zoals bijvoorbeeld de ruitbediening, of de portieren te vergrendelen. In geval van beknelling van een lichaamsdeel, draait u direct de bewegingsrichting van de ruit om door te drukken op de betreffende schakelaar.

Risico van ernstige verwondingen.

Binnenlicht

Met schakelaar ***1***, kunt u kiezen voor:

– een constant brandende verlichting;

– een verlichting die gaat branden als één van de voorportieren of, afhankelijk van de auto, één van de vier portieren wordt geopend. De binnenverlichting gaat alleen uit als de portieren, waarop de verlichting reageert, goed gesloten zijn;

– een niet brandende verlichting.

Automatische werking van de binnenverlichting (afhankelijk van de auto)

– als de portieren worden ontgrendeld met de afstandsbediening gaat de binnenverlichting ongeveer 30 seconden branden;

– als een portier open blijft staan (of niet goed is gesloten) gaat de binnenverlichting uit na ongeveer 30 minuten;

– als alle portieren zijn gesloten gaat de binnenverlichting geleidelijk uit als het contact wordt aangezet.

Leesspot
(afhankelijk van de auto)

Met schakelaar ***2***, kunt u kiezen voor:

– een constant brandende verlichting;

– een niet brandende verlichting.

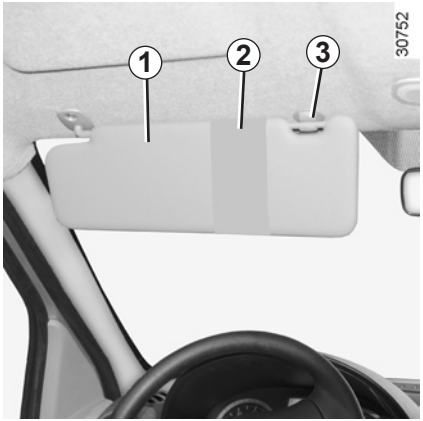

Zonwering

Kantel de zonneklep ***1*** of ***5*** tegen de voorruit.

OF

Maak de zonneklep los van zijn bevestiging ***3*** of ***4*** en kantel hem tegen de ruit van het portier.

Opbergruimte zonneklep *2*

Hierin kunt u kaartjes (bijvoorbeeld van een tolweg) bevestigen.

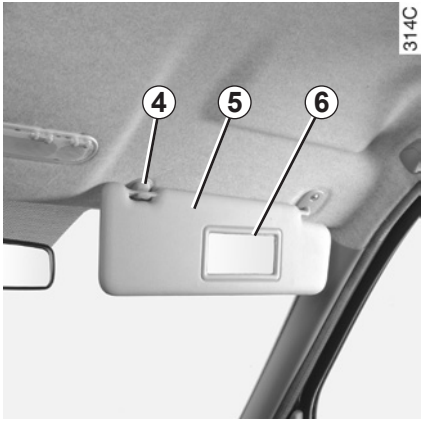

Make-up spiegel (afhankelijk van de auto)

De zonneklep van de passagier is uitgerust met een make-up spiegel ***6*** aan passagierskant.

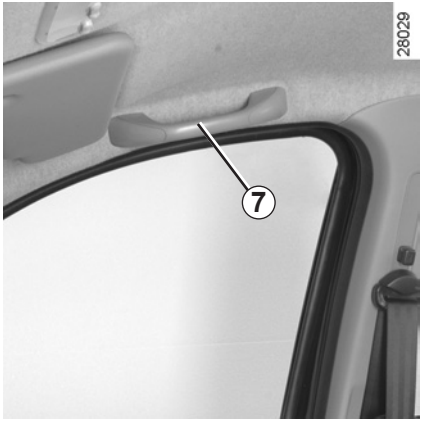

Handgreep *7*

Hieraan kan men zich vasthouden tijdens het rijden.

Gebruik deze niet bij het in- of uitstappen.

ASBAK, AANSTEKER, ACCESSOIREAANSLUITING

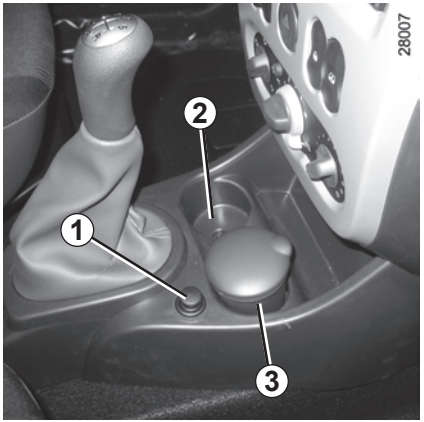

Aansteker *1*

Als het contact aan staat, drukt u de aansteker ***1*** in.

Zodra hij heet is komt hij met een klikje terug. Trek hem los. Plaats hem na gebruik in de houder zonder hem er helemaal in te drukken.

OF

Accessoireaansluiting *1*

Op dit stopcontact kunnen door het merk goedgekeurde accessoires worden aangesloten met een maximum vermogen van 120 watt (12 V).

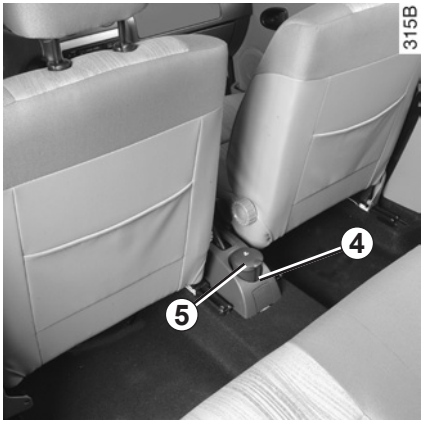

Asbak

Deze past in de ruimtes ***2***, ***3*** of ***4***.

Om hem te openen, tilt u het deksel ***5*** op. Neem de asbak uit zijn houder om hem te legen.

Als uw auto geen aansteker en asbak heeft, kan uw merkdealer u deze leveren.

Dashboardkastje passagierskant

Om deze te openen, trekt u aan de handgreep ***1***.

Laat geen spullen op de vloer (bij de bestuurder) liggen. In geval van plotseling remmen zouden deze onder de pedalen terecht kunnen komen, waardoor de bestuurder deze niet meer goed kan bedienen.

In dit dashboardkastje passen documenten op A4-formaat.

Aan de binnenkant van het klepje, zijn er twee plaatsen voor pennen en kaarten.

Voorzorgsmaatregelen voor het gebruik

Onder de afdekkap ***A*** op de bodem van het dashboardkastje bevindt zich een aansluiting die uitsluitend bestemd is voor werkzaamheden door de merkdealer.

Bewaar daarom geen vloeistoffen in deze bergruimte (kans op insijpelen in geval van lekken).

Opbergruimte *2*

(of plaats voor de passagiersairbag)

Let op dat er geen harde, zware of scherpe voorwerpen in de “open” bergruimtes geplaatst zijn, zodat zij tegen de inzittenden geslingerd kunnen worden bij het rijden door een bocht, bij plotseling remmen of bij een botsing..

Opbergvak in de middenconsole *3*

(of plaats voor autoradio)

Opbergruimte in voorportieren *4*

Opbergvakken achter voorstoelen 5

Brilhouder *6*

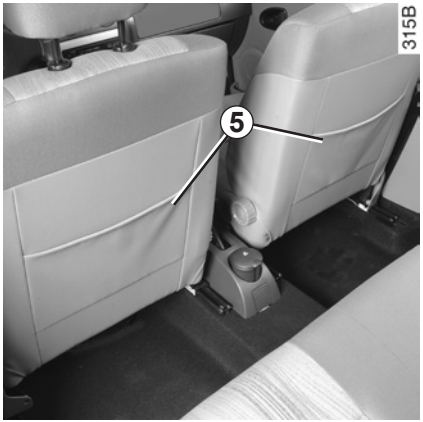

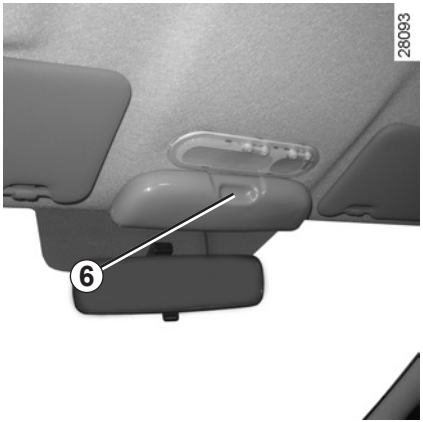

Laat geen spullen op de vloer (bij de bestuurder) liggen. In geval van plotseling remmen zouden deze onder de pedalen terecht kunnen komen, waardoor de bestuurder deze niet meer goed kan bedienen.

Let op dat er geen harde, zware of scherpe voorwerpen in de “open” bergruimtes geplaatst zijn, zodat zij tegen de inzittenden geslingerd kunnen worden bij het rijden door een bocht, bij plotseling remmen of bij een botsing..

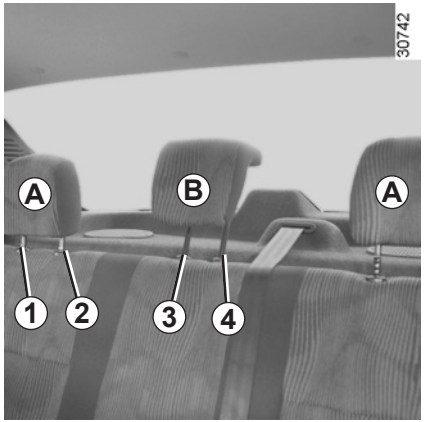

Afstellen van de hoogte van de hoofdsteun *A*

Druk op het lipje van de grendel ***1*** en verschuif gelijktijdig de hoofdsteun.

Verwijderen van de hoofdsteun *A*

Druk gelijktijdig tegen de lipjes van de grendels ***1*** en ***2*** en trek de hoofdsteun eruit.

Verwijderen van de hoofdsteun *B*

Druk tegelijk tegen de lipjes van de grendels ***3*** en ***4*** van elke poot van de hoofdsteun en verwijder de hoofdsteun.

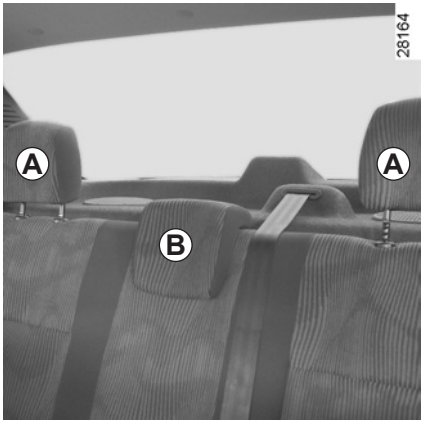

Gebruiksstand van de hoofdsteun *B*

Zet de hoofdsteun omhoog tot hij blokkeert om hem in de hoge stand te gebruiken. Druk tegelijkertijd tegen de lipjes van de grendels ***3*** en ***4*** en zet de hoofdsteun helemaal naar beneden.

Opbergstand van de hoofdsteun *B*

De hoofdsteun in de onderste stand is een opbergstand en alleen toegestaan als de hoofdsteun niet gebruikt wordt. Indien er een passagier op de stoel zit, mag de hoofdsteun niet in de onderste stand gebruikt worden.

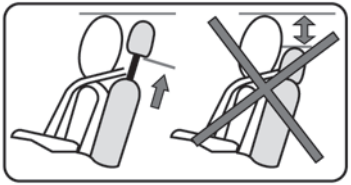

Terugplaatsen van de hoofdsteunen *A* en *B*

Plaats de poten van de hoofdsteun in de geleiders, druk op het lipje van elke poot en schuif de hoofdsteun naar beneden.

De hoofdsteun is een veiligheidsorgaan, dat altijd op zijn plaats moet zitten en goed moet zijn afgesteld. Hij geeft een maximale beveiliging als de bovenkant van de hoofdsteun op gelijke hoogte is met de kruin.

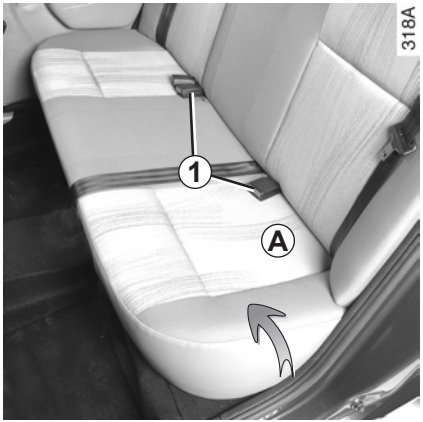

Zitkussen naar voren klappen

Trek het zitkussen ***A*** omhoog tegen de voorstoelen.

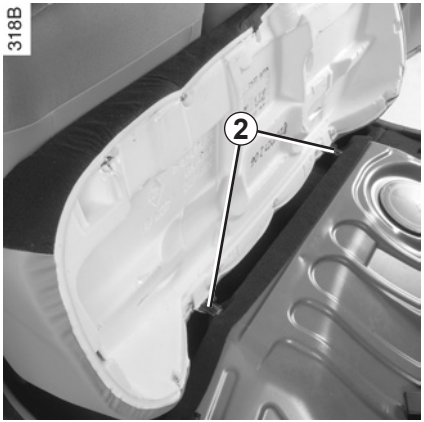

Zitkussen uitbouwen

Trek het zitkussen omhoog zodat de pennen ***2*** uit hun houders komen.

Voor het weer inbouwen van het zitkussen, gaat u in omgekeerde volgorde te werk. **Controleer of het zitkussen goed vastzit.**

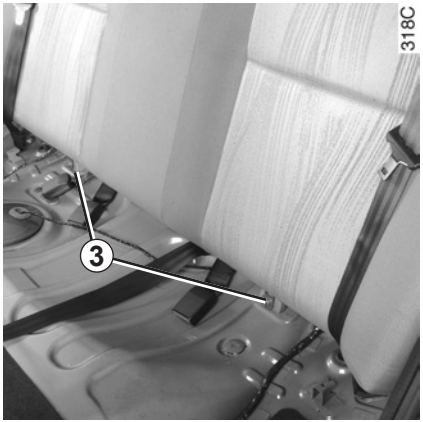

Rugleuning uitbouwen

Verwijder de hoofdsteunen achter indien aanwezig.

Verwijder de bevestigingen ***3***.

– **Bij het weer terugplaatsen van de rugleuning,** moet u erop letten dat hij aan de bovenkant goed vergrendeld is.

– **Let op bij het gebruik van een stoelhoes,** dat deze de vergrendeling van de rugleuning niet belemmert.

– Let op bij het kantelen van de bank, dat de sluitingen van de autogordels ***1*** niet gekruist zijn en dat ze weer goed op hun plaats zitten voordat u het zitkussen neerklapt.

Als de bank weer is teruggeplaatst, let dan op dat de gordels weer goed op hun plaats zitten, de gordelgeleiders moeten op de rugleuning zitten.

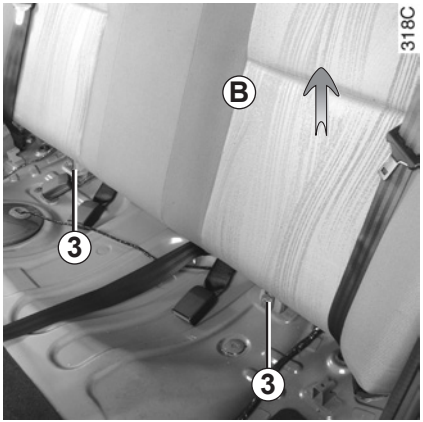

Trek de rugleuning ***B*** omhoog om de pennen ***4*** uit hun houder ***5*** te trekken.

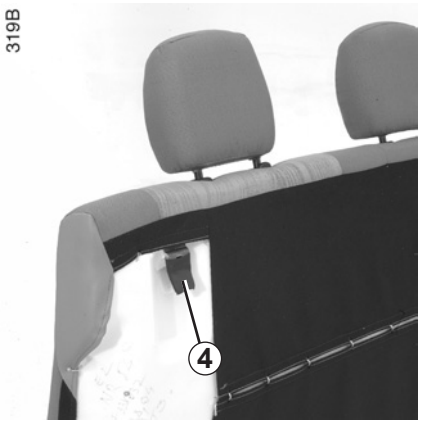

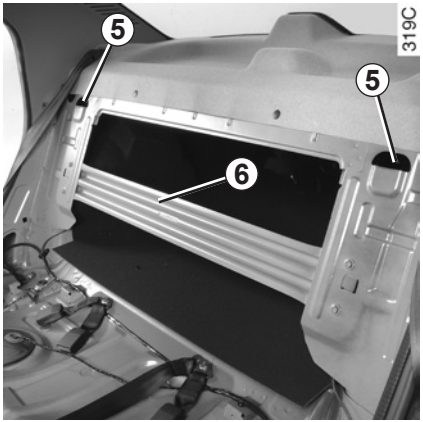

Controleer bij het bewegen van de achterbank, of de verankeringspunten schoon zijn (vrij van steentjes, doeken, speelgoed, enz.).

Let op bij het terugplaatsen van de rugleuning, dat de pennen ***4*** goed in hun houder ***5*** vastklikken, zodat de rugleuning rust op de **veiligheidsdwarsbalk *6* en schroef de bevestigingen *3* correct vast**.

Voer deze verstellingen uitsluitend uit als de auto stilstaat.

Controleer de plaats en werking van de autogordels achterin na het kantelen van de achterbank.

Met de hand

Om te openen steekt u de sleutel in het slot en draait u de sleutel rechtsom.

Verwijder de sleutel en druk op de knop ***1***. Trek de achterklep omhoog.
Om te sluiten klapt u de achterklep dicht. Steek de contactsleutel in het slot en draai de sleutel linksom.

Elektrisch

De achterklep wordt tegelijk met de portieren vergrendeld en ontgrendeld.

Om te openen drukt u op de knop ***1*** en tilt u de achterklep op.

Om te sluiten klapt u de achterklep dicht.

Vervoer van bagage

Let er bij het vervoer op dat de voorwerpen met hun langste zijde steunen tegen ofwel:

– De rugleuning van de achterbank bij normale ladingen.

– De voorstoelen als u grote voorwerpen moet vervoeren.

Zorg ervoor dat de lading gelijkmatig verdeeld is over het grootste laadoppervlak om de auto niet te beschadigen.

De zwaarste voorwerpen plaatst u zo laag mogelijk op de laadvloer. Zet de lading indien mogelijk vast aan de bevestigingspunten (indien aanwezig) op de vloer van de laadruimte. De lading moet zo geplaatst zijn dat niets naar voren op de passagiers geslingerd kan worden in geval dat de bestuurder plotseling moet remmen. Maak de autogordels van de zitplaatsen achter vast, ook als deze niet bezet zijn.

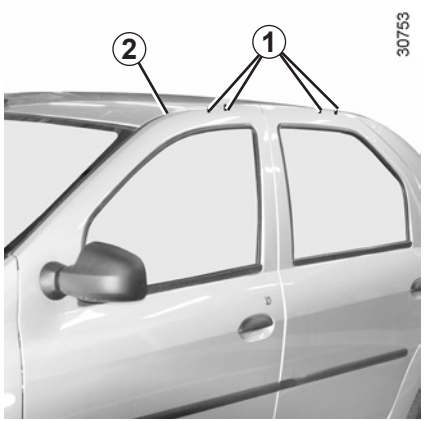

Bevestigingspunten vrijmaken
(afhankelijk van de auto)

Open de portieren. Achter het rubber ***2*** bevinden zich de afsluitbouten ***1*** die de ruimtes beschermen voor de bouten van de steun.

Bij het monteren van de dakdragers, vervangt u de afsluitbouten door de bouten van de steun die geleverd worden met de dakdragers.

Demonteer nooit de afsluitbouten ***1***, waardoor de gaten open blijven.

Raadpleeg uw merkdealer voor het kiezen van de uitrusting die aangepast is aan uw auto. Montage moet gebeuren volgens de montagevoorschriften van de fabrikant.

Het is raadzaam deze voorschriften bij uw instructieboekje te bewaren.

Toegelaten belasting op de dagdragers: raadpleeg de paragraaf “massa’s” in hoofdstuk 6.

Als de originele dakdragers, die goedgekeurd zijn door onze technische dienst, geleverd worden met bouten, gebruik dan uitsluitend deze bouten voor het bevestigen van de dakdragers op de auto.

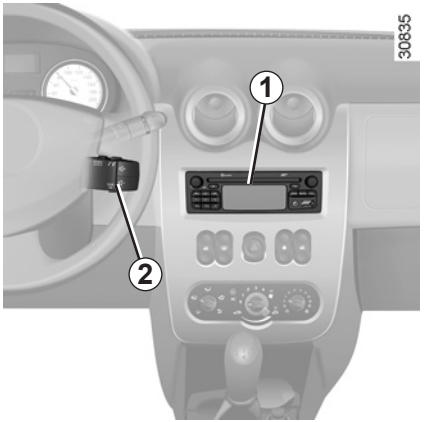

De aanwezigheid en de plaats van deze uitrustingen zijn afhankelijk van de multimedia uitrusting van de auto.

1 Radio;

2 Bediening bij het stuurwiel;

3 Microfoon.

Voor de werking van deze uitrustingen: raadpleeg de gebruiksaanwijzing van de uitrusting die u het beste bij de andere boekjes van de auto kunt bewaren.

Geïntegreerde bediening van handsfree telefoon

Gebruik de microfoon ***3*** en de bediening bij het stuurwiel ***2*** als de auto deze heeft.

Gebruik van de telefoon

Houd u altijd aan de wettelijke voorschriften met betrekking tot het gebruik van dit apparaat.

Hoofdstuk 4: Onderhoud

Motorkap 4.2
Oliepeil van de motor: algemeen. 4.4
Oliepeil van de motor: (bij)vullen 4.5
Olie verversen 4.6
Peilen: 4.7
Remvloeistof 4.7
Koelvloeistof 4.8
Ruitensproeierreservoir. 4.8
Stuurbekrachtigingsreservoir. 4.9
Filters. 4.10
Accu. 4.11
Bandenspanning 4.12
Onderhoud van de carrosserie 4.13
Onderhoud van de bekleding 4.15

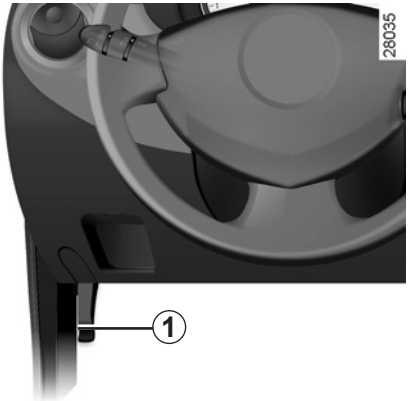

Trek aan de handgreep ***1*** om hem te openen.

Ontgrendelen van de veiligheidshaak van de motorkap

Om te ontgrendelen tilt u de motorkap lichtjes op en maakt u de haak ***2*** vrij door de handgreep ***3*** naar links te duwen.

Let op bij werkzaamheden dicht bij de motor, deze kan nog warm zijn. Bovendien kan de ventilateurmotor onverwacht gaan draaien.

Risico van verwonding.

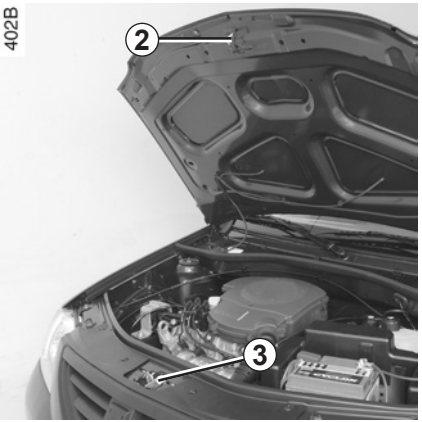

Motorkap openen

Trek de motorkap zover mogelijk omhoog, maak de steun ***5*** los uit de klem ***4*** en plaats hem in de uitsparing ***6*** van de motorkap **en niet ergens anders**.

Bij een botsing, zelfs een lichte, tegen de grille of de motorkap moet u zo snel mogelijk het vergrendelingssysteem van de motorkap laten controleren door een merkdealer.

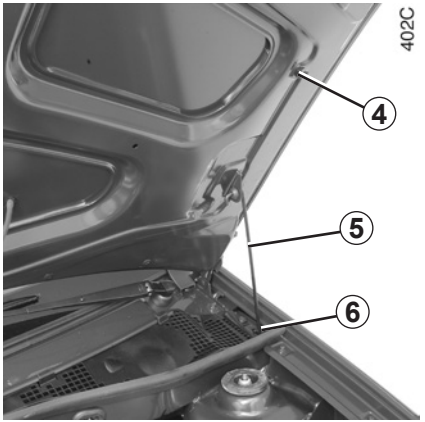

Druk niet op de motorkap: risico van ongewenst sluiten van de motorkap.

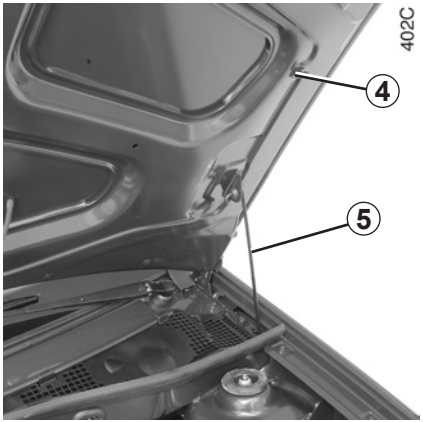

Motorkap sluiten

Controleer voordat u de motorkap sluit of niets in de motorruimte is achtergebleven.
Om de motorkap te sluiten, maakt u de steun ***5*** weer vast in de klem ***4*** en pakt u de voorkant van de kap in het midden vast en laat u de kap naar beneden zakken. Laat de kap de laatste 20 cm in de vergrendeling vallen. Hij vergrendelt door zijn gewicht.

Controleer of de motorkap goed vergrendeld is. Controleer of niets de vergrendeling belemmert (steentje, doek, enz.).

Controleer na werkzaamheden onder de motorruimte, altijd of er niets is vergeten (lap, gereedschap, enz.).

Deze kunnen de motor beschadigen of brand veroorzaken.

OLIEPEIL VAN DE MOTOR: algemeen

Iedere motor verbruikt wat olie voor het smeren en koelen van de bewegende delen in de motor. Het is daarom normaal dat u tussen twee onderhoudsbeurten soms olie moet bijvullen.

Indien u na de inrijperiode echter meer dan 0,5 liter olie per 1 000 km moet bijvullen, dient u dit aan de merkdealer te melden.

Controleer het oliepeil regelmatig en in ieder geval voor elke grote reis: vul indien nodig tijdig olie bij om ernstige schade aan de motor te voorkomen.

Voor een betrouwbare aflezing moet de auto horizontaal staan en mag de motor geruime tijd niet hebben gedraaid.

Om morsen te voorkomen, adviseren wij een trechter te gebruiken bij het (bij) vullen van olie.

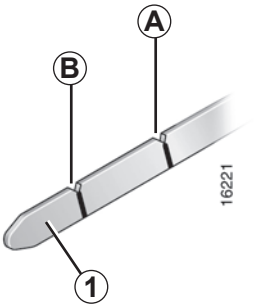

Aflezen van het oliepeil

– Haal de peilstaaf ***1*** eruit en veeg hem af met een droge en niet pluizende doek;

– duw de peilstaaf zo diep mogelijk terug in de motor;

– haal de peilstaaf weer uit de motor;

– lees het peil af: dit mag nooit lager zijn dan het “minimumpeil” ***B*** en nooit hoger zijn dan het “maximumpeil” ***A***.

Duw de peilstaaf na het aflezen van het peil zo diep mogelijk terug in de motor.

Overschrijding van het maximumpeil van de motorolie

Het aflezen van het peil moet met behulp van de oliepeilstaaf gebeuren zoals hiervoor is uitgelegd.

Als het peil boven het maximum is, **start de motor dan niet** en roep de hulp in van de merkdealer.

Als het peil abnormaal of herhaaldelijk daalt, moet u een merkdealer raadplegen

Het maximumpeil ***A*** mag nooit worden overschreden: hierdoor bestaat het gevaar dat de motor en de katalysator beschadigd worden.

(Bij)vullen

De auto moet horizontaal staan en de motor moet koud zijn (bijvoorbeeld voordat u 's morgens wegrijdt).

Soort motorolie

Raadpleeg het onderhoudsdocument van uw auto.

Controleer bij werkzaamheden onder de motorkap, of de schakelaar van de ruitenwisser in de stand uit staat.

Risico van verwonding.

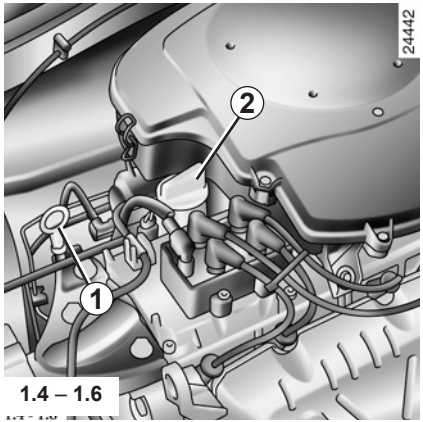

– Draai de dop ***2*** los;
– vul bij. Het verschil tussen het hoogste en het laagste peil op de peilstaaf ***1*** is (afhankelijk van de motor) ongeveer 1,5 tot 2 liter;
– wacht 10 minuten om de olie naar beneden te laten zakken in de motor;
– controleer het peil met de peilstaaf ***1*** zoals hiervoor is beschreven.

Duw de peilstaaf na het aflezen van het peil zo diep mogelijk terug in de motor.

Vul nooit bij tot boven het **maximumpeil** en vergeet niet de peilstaaf ***1*** en de dop ***2*** weer terug te plaatsen.

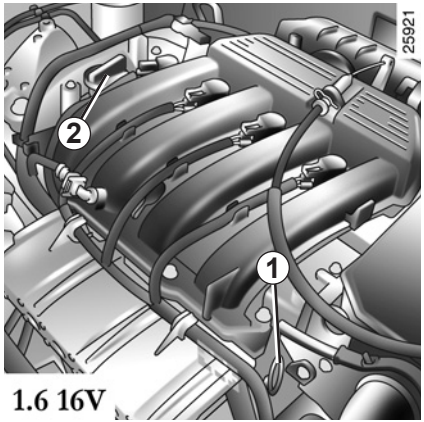

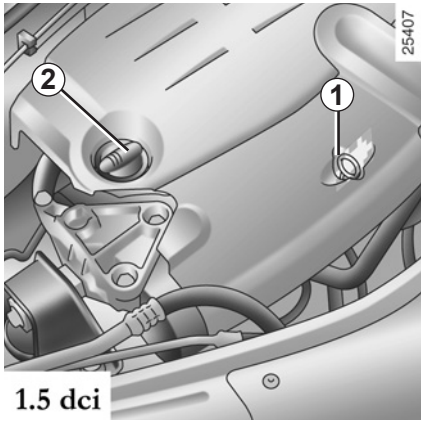

Motorolie verversen

Interval: raadpleeg het onderhoudsdocument van uw auto.

Gemiddelde inhoud bij verversen, inclusief oliefilter
(ter informatie)
motor 1.2 16V: 4,00 liter
motor 1.4V : 3,30 liter
motor 1.6 : 3,30 liter
motor 1.6 16V: 4,80 liter
motor 1.5 dCi: 4,10 liter

Soort motorolie

Raadpleeg het onderhoudsdocument van uw auto.

Bijvullen: let op dat er geen olie wordt gemorst op onderdelen van de motor of de uitlaat. Hierdoor kan brand ontstaan. Ook moet de vuldop goed zijn vastgezet om te voorkomen dat hij lostrilt waardoor er olie uit de motor kan spatten met hetzelfde brandgevaar als deze olie op hete delen van de motor of de uitlaat terechtkomt.

Resetten van de waarschuwing na de olieverversing

(afhankelijk van de auto)

Als u zelf de olie ververst, is het noodzakelijk de waarschuwing olie verversen te resetten. Dit doet u door binnen tien secondes na het aanzetten van het contact:
– Druk het gaspedaal diep in;
– houd het gaspedaal ingedrukt en druk drie keer achter elkaar op het rempedaal.

Het resetten is geslaagd als het controlelampje uit gaat. Als dat niet het geval is, herhaal dan de procedure.

Bijzonder geval: als u olie ververst voordat de waarschuwing olie verversen verschenen is, moet u de waarschuwing ook resetten. In dat geval licht het controlelampje op gedurende ongeveer 5 secondes om het resetten te bevestigen.

Laat de motor nooit in een afgesloten ruimte draaien: uitlaatgassen zijn giftig.

Olie aftappen: let op bij het aftappen van hete olie dat u zich er niet aan brandt.

Als het peil abnormaal of herhaaldelijk daalt, moet u een merkdealer raadplegen

Let op bij werkzaamheden dicht bij de motor, deze kan nog warm zijn. Bovendien kan de ventilateurmotor onverwacht gaan draaien.

Risico van verwonding.

Remvloeistof

Controleer regelmatig het peil van de remvloeistof en zeker als u bij het remmen een verschil, hoe gering ook, opmerkt.

Controle van het peil moet bij stilstaande motor en op horizontale ondergrond plaatsvinden.

Let op bij werkzaamheden dicht bij de motor, deze kan nog warm zijn. Bovendien kan de ventilateurmotor onverwacht gaan draaien.

Risico van brandwonden.

Peil

Het peil daalt normaal tegelijk met de slijtage van de remvoeringen maar mag nooit onder het merkteken "**MINI**" komen dat op het remvloeistofreservoir ***1*** aangegeven is.

Als u zelf de slijtage van de remblokken en schijven wilt controleren, vraag dan bij uw dealer naar de brochure met de controlemethode of raadpleeg de website van de fabrikant.

Als het peil abnormaal of herhaaldelijk daalt, moet u een merkdealer raadplegen

Bijvullen

Na werkzaamheden aan het hydraulische circuit moet de remvloeistof worden vervangen door een deskundige.

Gebruik hiervoor uitsluitend door onze technische dienst goedgekeurde remvloeistof uit een verzegelde verpakking.

Interval voor het vervangen

Raadpleeg het onderhoudsdocument van uw auto.

Koelvloeistof

Bij stilstaande motor en op een horizontale ondergrond, moet het peil **bij koude motor** liggen tussen de merktekens "**MINI"** en "**MAXI"** die op het reservoir ***2*** aangegeven zijn.

Vul **bij koude motor** bij, voordat het peil beneden het "**MINI"**-merkteken is gedaald.

Zolang de motor warm is, mogen er geen werkzaamheden aan de motor en het koelsysteem worden uitgevoerd.

Risico van brandwonden.

Regelmatige controle van het peil

Controleer regelmatig het peil van de koelvloeistof. De motor kan ernstig beschadigd worden door een gebrek aan koelvloeistof.

Vul uitsluitend bij met door onze technische dienst goedgekeurde producten die zorgen voor:

– een bescherming tegen bevriezen;

– een bescherming tegen corrosie van het koelcircuit.

Interval voor het vervangen

Raadpleeg het onderhoudsdocument van uw auto.

Als het peil abnormaal of herhaaldelijk daalt, moet u een merkdealer raadplegen

Let op bij werkzaamheden dicht bij de motor, deze kan nog warm zijn. Bovendien kan de ventilateurmotor onverwacht gaan draaien.

Risico van brandwonden.

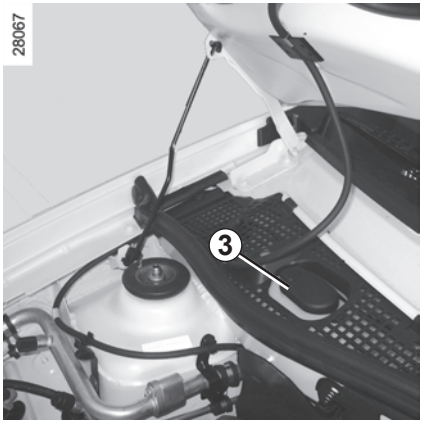

Ruitensproeierreservoir

Vullen: open de dop ***3***, vul tot u de vloeistof ziet en sluit de dop weer.

Dit reservoir voedt de ruitensproeiers voor.

Vloeistof: speciaal product voor ruitensproeiers (in de winter speciale antivries).

Sproeiers: u kunt de richting van de sproeiers verstellen door het bolletje met een naald te verdraaien.

Gebruik door de technische dienst goedgekeurde producten.

Stuurbekrachtigingreservoir *4* of *5*

Peil: het peil is correct als dit **koud**, bij stilstaande motor op horizontale ondergrond, tussen de merktekens “MINI“ en “MAXI“ op de reservoirs ***4*** of ***5*** staat.

Raadpleeg voor werkzaamheden aan de stuurbekrachtiging een merkdealer.

Als u een verschil in de werking van de stuurbekrachtiging voelt, raadpleeg dan een merkdealer.

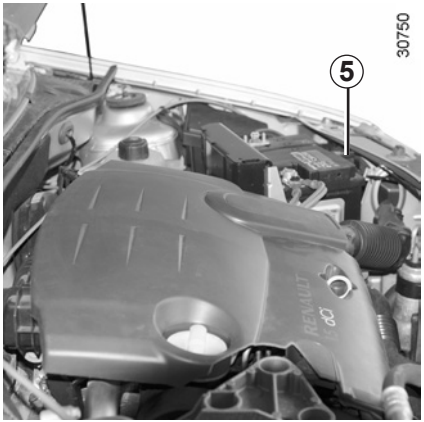

Als het peil abnormaal of herhaaldelijk daalt, moet u een merkdealer raadplegen

Let op bij werkzaamheden dicht bij de motor, deze kan nog warm zijn. Bovendien kan de ventilateurmotor onverwacht gaan draaien.

Risico van verwonding.

FILTERS

Het vervangen van de filters (luchtfilter, interieurfilter, brandstoffilter) maakt deel uit van het onderhoudsprogramma van uw auto.

Interval voor het vervangen van de filters: raadpleeg het onderhoudsdocument van uw auto.

Interieurfilter

Als uw auto niet standaard uitgerust is met een interieurfilter, is het mogelijk er een later te installeren.

Ga naar een merkdealer.

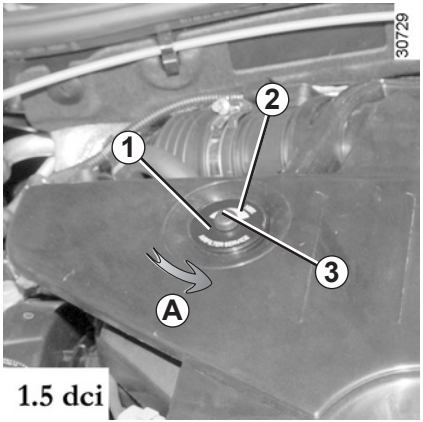

Luchtfilter

Als de auto uitgerust is met de verklikker voor het dichtslibben ***1*** kunt u de staat van het luchtfilter zien.

Het vervangen van het filter is voorzien in de onderhoudswerkzaamheden: raadpleeg het onderhoudsdocument van uw auto.

Het kan echter nodig zijn om het vaker te controleren, vooral als u in een stoffige omgeving rijdt.

Als de verstoppingsindicator ***2*** 100% is geworden, ga dan zo snel mogelijk naar een merkdealer om het filter te laten vervangen.

Resetten van de verklikker voor het dichtslibben van het luchtfilter

Nadat het luchtfilter is vervangen, draait u de knop ***3*** van de verstoppingssensor tegen de aanslag (beweging ***A***).

Let op bij werkzaamheden dicht bij de motor, deze kan nog warm zijn. Bovendien kan de ventilateurmotor onverwacht gaan draaien.

Risico van verwonding.

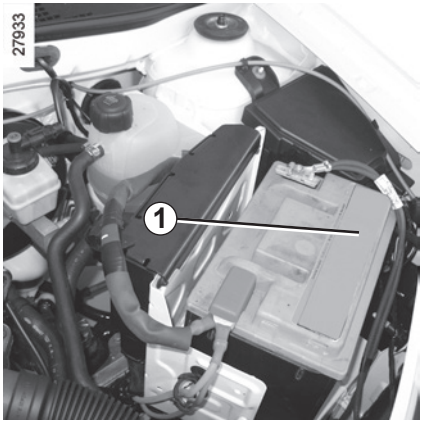

Afhankelijk van de auto is de accu met of zonder onderhoud.

Accu zonder onderhoud

In geval van een accu zonder onderhoud, geeft een sticker op de accu dit aan.

De accu is van een **speciaal type** (met een slang voor het naar buiten afvoeren van het explosieve gas), let op dat deze slang aangesloten kan worden op de vervangende accu. Raadpleeg een merkdealer.

Accu met onderhoud

Verversingsinterval
Open elke zes maanden het deksel ***1***. Verwijder de doppen en controleer het peil.

Vloeistof
Gedistilleerd of gedemineraliseerd water, tot 1,5 cm boven de platen. Voeg nooit accuvloeistof of andere producten toe.

Vervangen van de accu

Omdat dit een ingewikkelde ingreep is, adviseren wij dit over te laten aan een merkdealer.

De accu bevat zwavelzuur. Vermijd daarom contact met de ogen, de huid of kleding. Bij onverhoopt contact spoelen met veel water, raadpleeg, indien nodig, een arts.

Houd open vuur, gloeiende voorwerpen en vonken verwijderd van de accu: explosiegevaar.

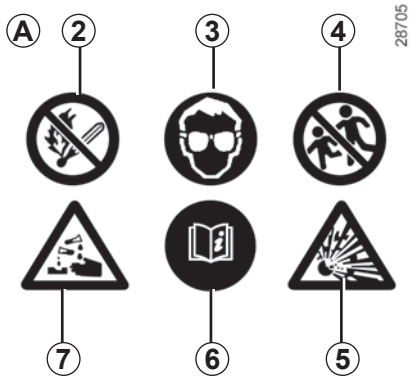

Sticker *A*
Houd u aan de indicaties op de accu:
– ***2*** Open vuur en roken verboden;
– ***3*** Oogbescherming verplicht;
– ***4*** Op afstand van kinderen houden;
– ***5*** Explosieve stoffen;
– ***6*** Raadpleeg het instructieboekje;
– ***7*** Corrosieve stoffen.

Let op bij werkzaamheden dicht bij de motor, deze kan nog warm zijn. Bovendien kan de ventilateurmotor onverwacht gaan draaien.

Risico van verwonding.

BANDENSPANNING

De bandenspanning staat op de sticker ***A*** op de zijkant van het bestuurdersportier. Open het portier om het te lezen.

B: bandenmaat van de auto.
C: bandenspanning van de voorwielen buiten autosnelweg.
D: bandenspanning van de achterwielen buiten autosnelweg.
E: bandenspanning van de voorwielen op autosnelweg.
F: bandenspanning van de achterwielen op autosnelweg.

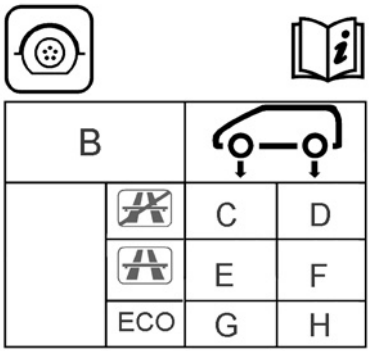

G: bandenspanning van de voorbanden, voorgeschreven voor een lager brandstofverbruik.

H: bandenspanning van de achterbanden, voorgeschreven voor een lager brandstofverbruik.

Veiligheid van de banden en monteren van sneeuwkettingen

Raadpleeg de paragraaf “Banden” in hoofdstuk 5 voor het onderhoud en de mogelijkheid voor het gebruik van sneeuwkettingen (afhankelijk van de uitvoering).

Bijzonderheid

Vol belaste auto (maximum toegelaten totale massa) **met een aanhangwagen.** De maximumsnelheid is **100 km/u** en de bandenspanning moet worden verhoogd met **0,2 bar.**

De massa’s staan aangegeven in de paragraaf “Massa’s” in hoofdstuk 6.

Als de banden vervangen moeten worden, mag dit alleen gebeuren door even grote banden van hetzelfde merk, met dezelfde eigenschappen en met hetzelfde profiel.

Zij moeten: ofwel gelijk zijn aan de oorspronkelijk gemonteerde, ofwel voldoen aan de door de merkdealer gestelde eisen.

Een goed onderhouden auto gaat langer mee. Daarom wordt aangeraden de buitenkant van de auto regelmatig te onderhouden.

Uw auto is op doelmatige wijze tegen roestvorming beschermd. Toch staat hij bloot aan de invloed van verschillende parameters.

Agressieve stoffen in de lucht
- luchtverontreiniging in steden en in industriegebieden,
- zilte lucht langs de kust, vooral bij warm weer,
- wisselende klimaatinvloeden en veranderingen in de vochtigheidsgraad (wegenzout in de winter, water waarmee de weg wordt schoongespoeld enz.).

Kleine beschadigingen in het dagelijks gebruik

Schurende stoffen
Stof in de lucht, zand, modder, opspattende steentjes, enz.

Er zijn een aantal maatregelen nodig om de hierboven genoemde gevaren te bestrijden.

Wat u niet moet doen

Ontvet of reinig de mechanische delen (bijv. de motorruimte), bodemplaat, scharnierende delen (bijv. de binnenkant van de portieren), gespoten kunststof delen (bijv.: bumpers) met behulp van een hogedrukreiniger of sproeiapparatuur die niet door onze technische dienst hoeven te zijn goedgekeurd. Hierdoor kunnen oxidatie of storingen ontstaan.

De auto wassen in felle zon of als het vriest.

Vuil of insectenresten wegkrabben, zonder ze eerst met water los te weken.

De auto verwaarlozen zodat vuil zich kan ophopen.

Kleine beschadigingen niet (laten) bijwerken.

Vlekken of aanslag verwijderen met oplosmiddelen die niet door onze technische diensten zijn geselecteerd. De lak kan hierdoor worden aangetast.

Vaak door sneeuw en modder rijden zonder de auto te wassen, met name de wielkuipen en de bodemplaat.

Wat u moet doen

Was uw auto regelmatig, **met de motor uit**, met door onze technische diensten geselecteerde shampoos (nooit met schuurmiddelen). Spuit vooraf rijkelijk met een waterstraal het volgende af:
- de aanslag door luchtverontreiniging, bloeiende bomen (linden bijvoorbeeld);
- modder uit de wielkuipen en onder de bodemplaat die anders lange tijd het vocht kunnen vasthouden;
- de **uitwerpselen van vogels**, die een chemische reactie met de lak veroorzaken waardoor **deze snel kan ontkleuren en zelfs kan loslaten;**
  Deze vlekken **moet** u direct wegwassen, want zij kunnen later niet meer door poetsen worden verwijderd;
- zout, dat vooral in de wielkuipen en onder de bodemplaat achterblijft na te hebben gereden op wegen waar gestrooid is.

Ontdoe de auto regelmatig van plantenresten (hars, bladeren enz.).

Houd rekening met lokale voorschriften inzake het wassen van een auto (bv. niet op de openbare weg).

Houd bij het rijden op pas geasfalteerde wegen afstand van de andere auto's om beschadiging van lak en ruiten door opspattend grind te voorkomen.

Kleine beschadigingen van de lak moet u snel herstellen of laten herstellen zodat roest ook daar geen kans krijgt.

Laat uw merkdealer regelmatig de carrosserie inspecteren als de auto een plaatwerkgarantie heeft. Raadpleeg het onderhoudsdocument.

Bewegende delen of mechanische organen moeten na reiniging altijd met een door onze technische dienst goedgekeurd product opnieuw worden beschermd.

Bij de merkdealer vindt u een uitgebreid gamma speciale onderhoudsproducten.

Bijzonderheid van auto's met matte lak

Voor dit type lak moeten bepaalde voorzorgsmaatregelen worden genomen.

Wat u niet moet doen

- producten gebruiken op basis van was (glanzend maken);
- hard wrijven;
- rijden door een wasstraat;
- de auto met een hogedrukreiniger reinigen;
- stickers op de lak plakken (risico op achterblijvende resten).

Wat u moet doen

De auto overvloedig met de hand met water wassen en daarbij een zachte doek, spons, enz. gebruiken.

Rijden door een wasstraat

Zet de schakelaar van de ruitenwissers in de stand Uit (raadpleeg hiervoor de paragraaf "ruitenwisser, ruitensproeier voor" in hoofdstuk 1). Controleer de bevestiging van de uitrusting aan de buitenkant, extra lampen, spiegels en zet de ruitenwisserbladen vast met tape.
Verwijder de spriet van de radioantenne indien uw auto hiermee is uitgerust.
Denk eraan na het wassen het tape te verwijderen en de antenne terug te plaatsen.

Schoonmaken van de koplampen

De koplampen hebben een kunststof ruit, die u met een zachte doek of poetskatoen kunt schoonvegen. Als dit onvoldoende is, bevochtig deze dan met wat zeepsop en veeg deze af met een zachte doek of poetskatoen.
Veeg de ruit tenslotte voorzichtig af met een droge zachte doek.

Gebruik geen producten op alcoholbasis.

Een goed onderhouden auto gaat langer mee. Daarom bevelen wij u aan de binnenkant van de auto regelmatig te onderhouden.

Een vlek moet altijd direct worden behandeld. Ongeacht de aard van de vlek, gebruikt u koud (eventueel lauw) **zeepsop** op basis van natuurlijke zeep.

Het gebruik van wasmiddelen (afwasmiddel, waspoeder, producten op basis van alcohol, enz.) is verboden.

Gebruik een zachte doek.

Spoel en absorbeer het overschot.

Ruiten van instrumenten

(bijv.: instrumentenpaneel, klokje, display buitentemperatuur, radiodisplay, enz.)

gebruik een zachte schone doek of poetskatoen. Als dit onvoldoende is, gebruik dan een lichtjes in zeepsop gedrenkte zachte doek (of poetskatoen) en veeg na met een vochtige zachte doek of poetskatoen.

Veeg de ruit tenslotte **voorzichtig** af met een droge en zachte doek.

Gebruik geen producten op alcoholbasis.

Autogordels

Deze moeten worden schoongehouden. Gebruik producten die door de merkdealer worden geleverd of lauw zeepsop en een spons; veeg de gordels met een doek droog.

Gebruik geen wasmiddelen of kleurstoffen omdat deze de gordels kunnen aantasten.

Textiel (stoelen, portierbekleding, enz.)

Maak het textiel **regelmatig** stofvrij.

Vloeistofvlek

Gebruik zeepsop.

Absorbeer de vlek of duw er lichtjes op (nooit wrijven) met een zachte doek. Spoel daarna het restant af en absorbeer dit.

Vlek van vaste stof of pasta

Verwijder **direct** en voorzichtig de resten van het vaste materiaal of de pasta met een spatel (ga van de rand naar het midden om de vlek niet groter te maken).
Reinig zoals is aangegeven voor een vloeistofvlek.

Snoep en kauwgom verwijderen

Leg een ijsblokje op de vlek om deze te laten uitharden en ga daarna te werk zoals aangegeven voor vaste vlekken.

Raadpleeg voor advies over het reinigen van het interieur of bij een onvoldoende resultaat een merkdealer.

Demontage/montage van losse uitrusting die van origine in de auto aanwezig is

Als u losse uitrustingen moet verwijderen voor het reinigen van het interieur (bijvoorbeeld extra matten), moet u erop letten dat u deze weer correct en aan de goede kant installeert (de mat van de bestuurder moet weer aan de kant van de bestuurder worden gemonteerd, enz.) en worden vastgezet met de onderdelen die bij de uitrusting horen (de mat van de bestuurder moet, bijvoorbeeld, altijd worden vastgemaakt aan de reeds aanwezige bevestigingspunten).

Controleer, altijd bij stilstaande auto, of niets het rijden belemmert (hindernis bij het indrukken van de pedalen, vasthaken van de hak aan de extra mat, enz.).

Wat u niet moet doen

Het wordt met kracht ontraden om voorwerpen zoals deodorant, parfum enz., bij de ventilatieroosters te plaatsen omdat deze de bekleding van het dashboard kunnen aantasten.

Het gebruik van een hogedrukreiniger of het sproeien in het interieur van de auto wordt ten strengste afgeraden: het gevaar bestaat dat elektrische en elektronische componenten in de auto defect raken.

Hoofdstuk 5: Praktische tips

Gereedschap 5.2
Lekke band 5.3
Pompset voor de banden 5.4
Sierdoppen, velgen 5.7
Verwisselen van een wiel 5.9
Banden (veiligheid, wielen, wintergebruik) 5.11
Vervangen van een lamp 5.14
Voorlichten 5.14
Mistlichten 5.15
Achterlichten 5.16
Zijknipperlichten 5.19
Binnenverlichting 5.20
Zekeringen 5.23
Accu 5.26
FM-afstandsbediening: batterijtje 5.28
Ruitenwisserbladen 5.29
Trekken: storing verhelpen 5.30
Trekken: trekhaak 5.32
Radiovoorbereiding 5.33
Toebehoren 5.34
Storingen 5.35

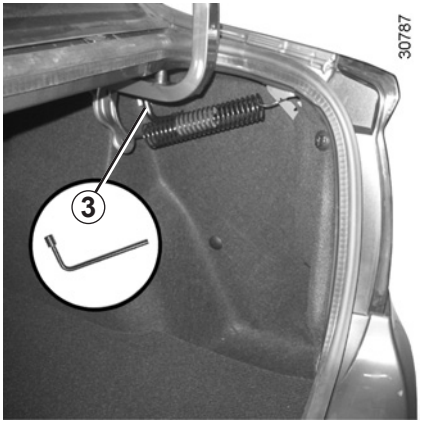

Toegang tot het gereedschap

Het gereedschap bevindt zich in de bagageruimte.

De aanwezigheid van gereedschappen is afhankelijk van de auto.

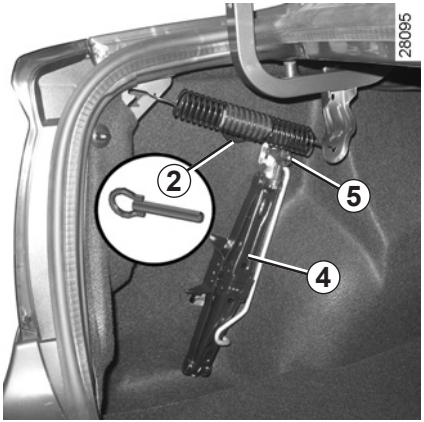

Sierdopsleutel *1*

Voor het verwijderen van de wieldoppen.

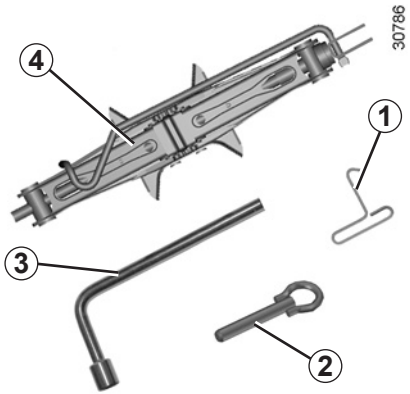

Sleepoog *2*

Raadpleeg de paragraaf “Slepen: storing” in hoofdstuk 5.

Wielmoersleutel *3*

Voor het vastzetten/los zetten van de wielbouten.

Krik *4*

Om de krik te gebruiken, zet u de moer ***5*** los. Voordat u de krik weer terugplaatst, brengt u hem weer in de oorspronkelijke stand.

Zet de moer vast om de krik vast te maken.

Laat nooit gereedschap in de auto rondslingeren. Dit is gevaarlijk als u plotseling moet remmen. Let op dat het gereedschap na gebruik in hun houders wordt teruggeplaatst: verwondingsgevaar.
Als wielbouten zijn meegeleverd, gebruik deze bouten dan alleen voor het reservewiel: raadpleeg de sticker op het reservewiel.
Gebruik de krik alleen voor het verwisselen van een wiel. De krik mag nooit als steun bij werkzaamheden onder de auto worden gebruikt.

LEKKE BAND

In geval van een lekke band, heeft u, afhankelijk van de auto, de beschikking over:

Een reservewiel of een oppompset voor de banden (raadpleeg de volgende bladzijdes).

Reservewiel

Het reservewiel bevindt zich in de bagageruimte.

Om erbij te kunnen komen:

– Open de bagageruimte;

– til de mat van de bagageruimte op;

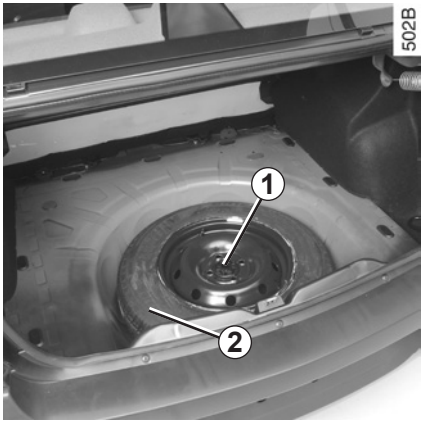

– draai de centrale bevestiging ***1*** los;

– verwijder het reservewiel ***2.***

NB: controleer of het reservewiel of de lekke band en de wielbak nog steeds op hun plaats zijn, zodat de mat van de bagageruimte goed vast blijft zitten.

Laat het reservewiel regelmatig door uw dealer controleren. Na verloop van tijd kan het door veroudering onbruikbaar worden.

Auto's met een reservewiel dat verschillend is van de vier andere wielen:

– Monteer nooit meer dan één reservewiel op een auto.

– Vervang zo snel mogelijk het reservewiel door een wiel dat identiek is aan het originele wiel.

– Bij tijdelijke gebruik van dit reservewiel, mag de rijsnelheid niet hoger zijn dan de snelheid die op de sticker op het wiel aangegeven staat.

– De montage van dit wiel kan het rijgedrag van uw auto veranderen. Voorkom snel optrekken en krachtig remmen en verminder uw snelheid in bochten.

– Als u sneeuwkettingen moet gebruiken, monteer dan het reservewiel op de achteras en controleer de bandenspanning.

De set repareert beschadigde banden waarvan het loopvlak ***A*** beschadigd is door een voorwerp van minder dan **4** millimeter. Hij repareert niet alle typen lekken, zoals sneden van meer dan **4** millimeter, sneden in de flank ***B*** van de band.

Controleer ook of de velg in goede staat is.

Verwijder niet het voorwerp dat de oorzaak is van de lekkage als dit nog in de band zit.

Gebruik de pompset niet als de band beschadigd is door het rijden met een lekke band.

Controleer dus zorgvuldig de zijkant van de banden voor het repareren.

Bovendien kan het rijden met zachte of zelfs platte (of lekke) banden de veiligheid in gevaar brengen en niet te repareren blijken.

Deze reparatie is tijdelijk

Een lekke band moet zo snel mogelijk worden gerepareerd en vóór terugplaatsing door een deskundige worden onderzocht.

Voor het vervangen van een band die met behulp van deze set gerepareerd is, moet u de specialist op de hoogte brengen. Tijdens het rijden kan een trilling gevoeld worden door de aanwezigheid van het product in de band.

De set is uitsluitend bestemd en goedgekeurd voor het oppompen van banden van een auto die met deze set uitgerust is.

In geen geval mag de set gebruikt worden voor het oppompen van banden van een andere auto of enig ander oppompbaar voorwerp (zwemband, boot, enz.).

Voorkom dat de huid in contact komt met de reparatievloeistof tijdens de werkzaamheden met de fles. Als toch druppeltjes ontsnappen, moet u deze overvloedig afspoelen.

Houd de reparatieset uit de buurt van kinderen.

Gooi het lege reservoir niet in de natuur. Lever het in bij uw merkdealer of bij een depot voor klein chemisch afval.

Het reservoir heeft een beperkte houdbaarheid die is aangegeven op zijn etiket. Controleer de houdbaarheidsdatum.

Ga bij een merkdealer langs om de pompslang en het reservoir met het reparatieproduct te laten vervangen.

POMPSET VOOR DE BANDEN (2/3)

Afhankelijk van de auto gebruikt u bij een lekke band de set in de bagageruimte.

Voordat u de set gebruikt zet u de auto aan de kant van de weg, ver genoeg van het verkeer, schakelt u de alarmknipperlichten in, zet u de handrem vast, laat u alle inzittenden uit de auto stappen en zorgt u dat deze zich op veilige afstand van het verkeer bevinden.

Open de set, verwijder de doppen ***1*** en ***3*** (het is **belangrijk** dat de dop van de fles niet verwijderd wordt) zet daarna de fles ***2*** vast op zijn steun **3**.

Draaiende motor, handrem vastgezet,

– maak de dop van het ventiel van het betreffende wiel los en zet de aansluiting ***6*** op het ventiel vast;

– sluit de stekker ***8*** aan op de accessoireaansluiting ***9*** van het dashboard;

– druk op de schakelaar ***5*** om de band op te pompen tot de voorgeschreven bandenspanning (raadpleeg de sticker op de zijkant van het bestuurdersportier);

– na maximaal **5** minuten, stopt u het pompen om de spanning af te lezen (op de manometer ***4***);

  NB: tijdens het leeglopen van de fles (ongeveer 30 secondes), geeft de manometer ***4*** kort een spanning van 6 bar aan, daarna daalt deze.

– corrigeer de bandenspanning: om deze te verhogen gaat u door met het oppompen met de set, om deze te verlagen verdraait u de knop ***7*** op de pompdop.

Als na 15 minuten de minimum spanning van de band van 1,8 bar nog niet is bereikt, dan is reparatie niet mogelijk. Ga niet rijden, maar neem contact op met een merkdealer.

Als de band correct is opgepompt:

– stop de set;
– sluit de dop van de fles;
– maak de aansluiting ***8*** los;

Laat geen voorwerpen bij de voeten van de bestuurder liggen. In geval van plotseling remmen zouden deze voorwerpen onder de pedalen terecht kunnen komen, waardoor de bestuurder deze niet meer goed zou kunnen bedienen.

– plak het etiket ***10*** met de rijvoorschriften op een voor de bestuurder zichtbare plaats op het dashboard;
– berg de set op;
– na het eerste oppompen lekt de band nog steeds, het is van groot belang een stuk te rijden om het gat te dichten;
– Rijd direct weg en rijd met een snelheid tussen 20 en 60 km/h om het product gelijkmatig in de band te verdelen en stop na 3 kilometer om de spanning van de band te controleren;

Na een reparatie met behulp van de set, mag u niet meer dan 200 km rijden. Verminder bovendien uw snelheid en rijd in elk geval niet sneller dan 80 km/u. Het etiket dat u op een zichtbare plaats op het dashboard moet plakken, herinnert u hieraan.
Afhankelijk van het land of de plaatselijke voorschriften, moet een met de pompset gerepareerde band worden vervangen.

– Als de spanning van de band hoger is dan 1,3 bar, corrigeer deze dan op de voorgeschreven waarde (raadpleeg de sticker op de zijkant van het bestuurdersportier), als dit niet zo is, neem dan contact op met een merkdealer: de reparatie is niet mogelijk.

NB.: na gebruik van de pompset, moet u bij een dealer de pompslang en de fles met het reparatieproduct laten vervangen.

Voorzorgsmaatregel bij het gebruik van de set

De set mag niet langer dan 15 minuten aaneengesloten gebruikt worden.

Let op, als een ventieldopje ontbreekt of niet goed vastgezet is, kan er lucht uit de banden ontsnappen en de bandenspanning afnemen. Zorg altijd dat de ventieldopjes gelijk zijn aan de originele en dat ze helemaal vastgezet zijn.

Wieldop met onzichtbare wielbouten

Verwijder deze met behulp van wieldopsleutel ***1***, door de sleutel in de uitsparing van het ventiel ***2*** te plaatsen.

Om hem weer terug te plaatsen, richt u hem ten opzichte van ventiel ***2***. Duw de haakjes er in, te beginnen met kant ***A*** daarna ***B*** en ***C*** en eindig met de kant tegenover ventiel ***D***.

Centrale wieldop met onzichtbare wielbouten

Verwijder deze met behulp van wieldopsleutel ***4***, door de sleutel in de uitsparing ***3*** te plaatsen.

Voor het terugplaatsen richt u de uitsparing ***3*** ten opzichte van de velg, en klemt u hem vast, monteer de moer met behulp van de sleutel ***4***.

Noteer het nummer van de sleutel zodat u deze bij verlies kunt nabestellen.

Centrale wieldop met onzichtbare wielbouten

Verwijder deze met behulp van de wieldopsleutel ***1***, door de sleutel in de uitsparing van het ventiel ***5*** te plaatsen.

Om hem terug te plaatsen, draait u hem ten opzichte van de velg en zet u hem vast.

Centrale wieldop met zichtbare wielbouten *6*

Om alleen de wieldop te verwijderen, drukt u op de met pijlen aangegeven plaatsen.

Draai de wieldop zo dat de bevestigingspunten achter de wielbouten vrijkomen.

Om hem weer terug te plaatsen, gaat u in omgekeerde volgorde te werk.

Schakel de alarmknipperlichten in.

Zet de auto stil op een horizontale, stroeve en stevige ondergrond (leg indien nodig een stevige plank onder de krik) op veilige afstand van het verkeer. Zet de parkeerrem vast en schakel een versnelling in (eerste of achteruit, of P bij een automatische transmissie). Laat alle inzittenden uitstappen en houd hen op veilige afstand van het verkeer.

Als u merkt dat een band lek is moet u direct stoppen en het reservewiel monteren. Een lekke band moet zo snel mogelijk worden gerepareerd en vóór terugplaatsing door een deskundige worden onderzocht.

Auto met krik en wielmoersleutel

Verwijder de wieldop (zie de paragraaf “Wieldoppen - Velgen”).

Draai de wielbouten iets los met de wielmoersleutel **2**. Plaats deze zo dat u deze naar beneden moet drukken.

Als de auto geen krik noch wielmoersleutel heeft, kan een merkdealer u deze leveren.

Houd de krik horizontaal, de kop van de krik moet geplaatst worden in het sleufvormige gat aan de onderkant van de carrosserie dat het dichtst bij het betreffende wiel is. Draai de krik ***1*** met de hand omhoog zodat u de voet van de krik vlak op de grond kunt zetten, iets binnen de rand van de carrosserie. Bij een zachte ondergrond moet u een plank onder de voet plaatsen.

Om verwondingen of schade aan de auto te voorkomen, draai de krik uit tot het te vervangen wiel zich op maximum 3 centimeter van de grond bevindt.

Als u de auto heeft stilgezet in de berm van de weg, moet u de andere weggebruikers waarschuwen door middel van de gevarendriehoek of op een andere, in het land waar u bent, voorgeschreven manier.

VERWISSELEN VAN EEN WIEL (2/2)

Draai de zwengel een paar slagen tot het wiel vrijkomt van de grond.

Verwijder de bouten.

Verwijder het wiel.

Plaats het reservewiel op de naaf en draai het wiel rond tot de gaten voor de wielbouten samenvallen.

Als het reservewiel eigen bouten heeft, mag u deze bouten uitsluitend gebruiken voor het reservewiel.

Controleer of het wiel goed tegen de naaf is gedrukt, zet de bouten vast en laat de krik zakken.

Zodra de wielen weer op de grond rusten, zet u de bouten stevig vast, laat het vastzetten zo snel mogelijk controleren (aantrekkoppel 105 Nm).

NB: controleer of het reservewiel of de lekke band en de wielbak nog steeds op hun plaats zijn, zodat de mat van de bagageruimte goed vast blijft zitten.

Als u de auto heeft stilgezet in de berm van de weg, moet u de andere weggebruikers waarschuwen door middel van de gevarendriehoek of op een andere, in het land waar u bent, voorgeschreven manier.

Veiligheid van de banden - wielen

De banden vormen de enige verbinding tussen de auto en het wegdek, het is daarom van het grootste belang dat zij in goede staat verkeren.

Houd u strikt aan de wettelijke voorschriften op dit gebied.

Als de banden vervangen moeten worden, mag dit alleen gebeuren door even grote banden van hetzelfde merk, met dezelfde eigenschappen en met hetzelfde profiel.

Zij moeten: ofwel gelijk zijn aan de oorspronkelijk gemonteerde, ofwel voldoen aan de door de merkdealer gestelde eisen.

Onderhoud van de banden

De banden moeten in goede staat verkeren en voldoende profiel hebben; de banden die zijn goedgekeurd door onze technische dienst hebben slijtagecontrolestiften ***1*** in de vorm **van verhogingen in het loopvlak.**

Deze **slijtagecontrolestiften** zijn op regelmatige afstanden over de omtrek van het loopvlak verdeeld. **Als het loopvlak van een band tot aan deze stiften is weggesleten, zoals bij *2***, moet u deze **band laten vervangen omdat er dan nog slechts 1,6 mm profiel overblijft**.

Ook door overbelasting, door het langdurig snel rijden bij hoge buitentemperaturen en door het regelmatig rijden op slechte wegen, kunnen de banden worden beschadigd, waardoor de veiligheid in gevaar komt.

Bestuurdersfouten, zoals "rijden tegen een stoeprand", kunnen de banden en de velgen beschadigen, en de voorwielen of achterwielen ontregelen.

Laat in dat geval hun staat door een merkdealer controleren.

Bandenspanning

Houd u aan de bandenspanningen (inclusief het reservewiel), controleer de bandenspanningen ten minste eenmaal per maand en zeker voor een lange rit (raadpleeg de sticker op de zijkant van het bestuurdersportier).

Door een **te lage bandenspanning** ontstaat vroegtijdige slijtage en worden de banden abnormaal heet, met alle gevolgen van dien voor de veiligheid:

– slechte wegligging;

– risico van een klapband of het loslaten van het loopvlak.

De bandenspanning is afhankelijk van de belading en de snelheid van de auto. Pas de bandenspanning indien nodig aan de gebruiksomstandigheden aan (raadpleeg de paragraaf “bandenspanning” in het hoofdstuk 4).

Controleer de spanning bij koude banden, houd geen rekening met een hogere waarde bij warm weer of na een snel gereden rit.

Indien u de bandenspanning niet bij **koude banden** kunt controleren, moet u de opgegeven waarden met **0,2** tot **0,3** bar verhogen.

Verlaag nooit de spanning van een warme band.

Bijzonderheid

Afhankelijk van de auto, heeft deze een adapter die u op het ventiel moet plaatsen voordat u de band oppompt.

Let op, als een ventieldopje ontbreekt of niet goed vastgezet is, kan er lucht uit de banden ontsnappen en de bandenspanning afnemen. Zorg altijd dat de ventieldopjes gelijk zijn aan de originele en dat ze helemaal vastgezet zijn.

Het kruisen van de wielen

Wij raden u af de wielen onderling van plaats te verwisselen.

Reservewiel

Raadpleeg de paragrafen “Reservewiel” en “Verwisselen van een wiel” in hoofdstuk 5.

Vervangen van de banden

Laat, om veiligheidsredenen het vervangen van de banden over aan een deskundige.

Door het monteren van afwijkende banden kan:

– de auto gaan afwijken van de betreffende wettelijke voorschriften;

– de wegligging verslechteren;

– het sturen zwaarder gaan;

– het gebruik van sneeuwkettingen belemmerd worden.

De banden in de winter

Sneeuwkettingen

Plaats sneeuwkettingen op de voorwielen.

Het is verboden sneeuwkettingen op alleen de achterwielen te monteren.

Het gebruik van sneeuwkettingen is alleen mogelijk in combinatie met even grote banden als die welke oorspronkelijk zijn gemonteerd op uw auto.

Op de wielen kunnen alleen specifieke sneeuwkettingen gemonteerd worden.

Raadpleeg een merkdealer.

Winterbanden

Indien u speciale “winterbanden” laat monteren, raden wij u aan deze banden op **alle vier wielen** te monteren.

Let op: deze banden hebben soms een pijl met de draairichting en een indicatie van de maximumsnelheid die lager kan liggen dan de topsnelheid van uw auto.

Spijkerbanden

Het gebruik van spijkerbanden is slechts onder bepaalde omstandigheden toegestaan.

Houd u aan de ter plaatse geldende voorschriften, en rijd met spijkerbanden niet sneller dan de daarmee toegelaten maximum snelheid.

Indien u voor spijkerbanden kiest, moeten zij in ieder geval links en rechts voor worden gemonteerd.

Wij raden u in ieder geval aan een merkdealer te raadplegen. Hij weet als geen ander welke voorzieningen het beste bij uw auto passen.

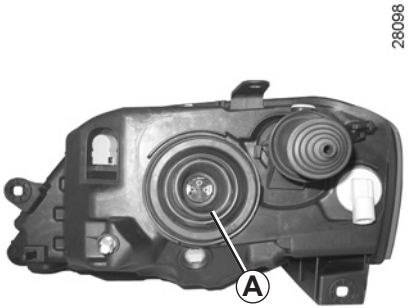

U kunt de hierna beschreven lampen vervangen. Wij raden u echter aan ze door een merkdealer te laten vervangen als het u moeilijk lijkt.

Grootlicht, dimlicht

Verwijder de kap ***A***.

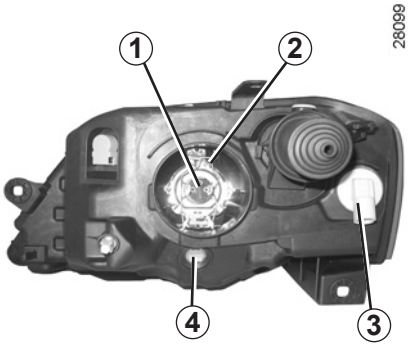

Maak de stekker van de lamp ***1*** los. Maak de veer ***2*** vrij en verwijder de lamp.

Lamptype: H4 anti U.V. (zie kader).

Raak het lampglas niet aan. Houd de lamp vast aan de metalen voet.

Richtingaanwijzer

Draai de lamphouder ***3*** een kwart slag en verwijder de lamp. Plaats de kap goed terug na het verwisselen van de lamp.

Lamptype: PY21W.

Markeringslicht voor

Verwijder de lamphouder ***4*** zodat u de lamp kunt verwisselen.

Lamptype: W5W.

Zorg dat u altijd een doos met reservelampen en -zekeringen in de auto hebt, deze is verkrijgbaar bij uw merkdealer.

Let op bij werkzaamheden dicht bij de motor, deze kan nog warm zijn. Bovendien kan de ventilateurmotor onverwacht gaan draaien.

Risico van verwonding.

De lampen staan onder druk en kunnen openbarsten bij het vervangen.

Risico van verwonding.

Mistlichten aan de voorzijde *1*

Raadpleeg een merkdealer.

Lamptype: PSX24W.

De lampen staan onder druk en kunnen openbarsten bij het vervangen.

Risico van verwonding.

Extra lampen

Vraag uw merkdealer advies indien u extra lampen (mistlichten of verstralers) op uw auto wilt monteren.

Let op bij werkzaamheden dicht bij de motor, deze kan nog warm zijn. Bovendien kan de ventilateurmotor onverwacht gaan draaien.

Risico van verwonding.

Wijzig niet zelf de bedrading van de auto want door een verkeerde aansluiting kan de elektrische installatie worden beschadigd (bedrading, organen en in het bijzonder de dynamo). Laat eventuele veranderingen door een merkdealer uitvoeren. Hij beschikt over de noodzakelijke onderdelen.

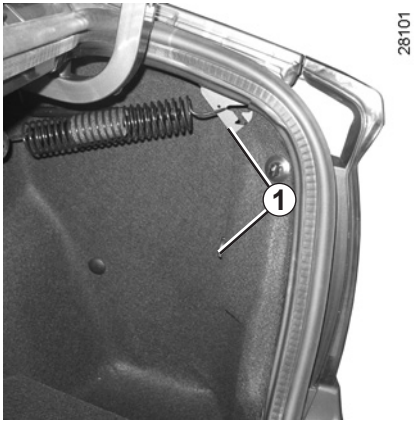

Verwijder de schroeven ***1*** en maak het achterlichthuis naar buiten vrij.

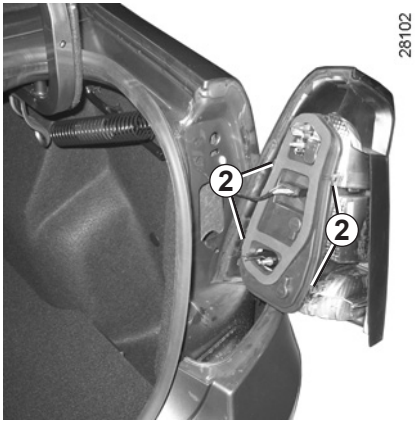

Maak de lamphouder voorzichtig los door op de lipjes ***2*** te drukken.

3 **Markerings- en remlicht**
Peervormige lamp met bajonetfitting en twee gloeidraden, P 21/5 W.

4 **Richtingaanwijzer**
Peervormige lamp met bajonetfitting P 21 W of PY 21 W (afhankelijk van de auto).

5 **Achteruitrijlicht**
Peervormige lamp met bajonetfitting P 21 W. of
Mistachterlicht

Peervormige lamp met bajonetfitting P 21 W.

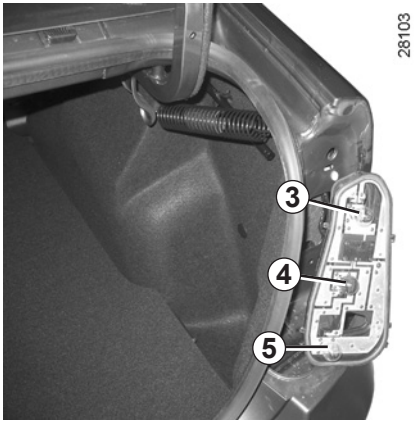

Bij het monteren

Ga bij het monteren te werk in omgekeerde volgorde en let op dat de bedrading niet wordt beschadigd.

De lampen staan onder druk en kunnen openbarsten bij het vervangen.

Risico van verwonding.

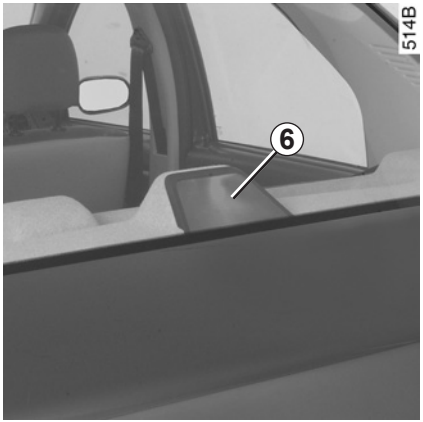

Derde remlicht *6*

De lamp van het derde remlicht ***6*** is toegankelijk via de bagageruimte.

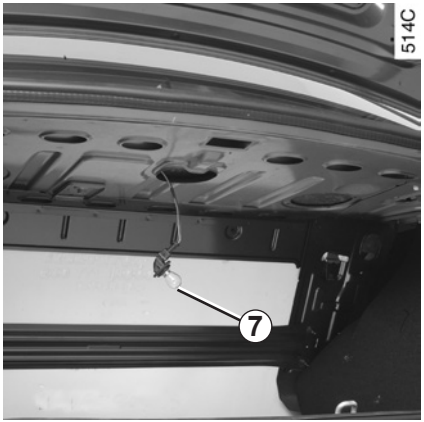

Draai de lamphouder ***7*** een kwart slag, maak hem los en haal de lamp eruit.

Lamptype: P 21 W.

Bij het monteren

Ga bij het monteren te werk in omgekeerde volgorde en let op dat de bedrading niet wordt beschadigd.

De lampen staan onder druk en kunnen openbarsten bij het vervangen.

Risico van verwonding.

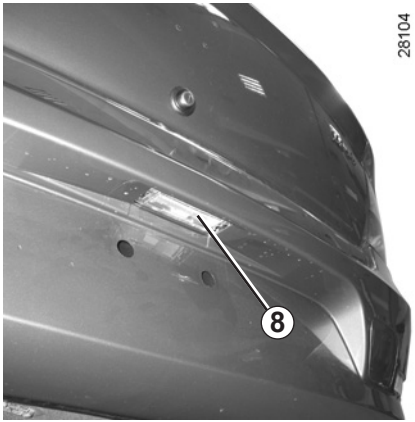

Kentekenverlichting *8*

Maak deze met een kleine schroevendraaier vrij.

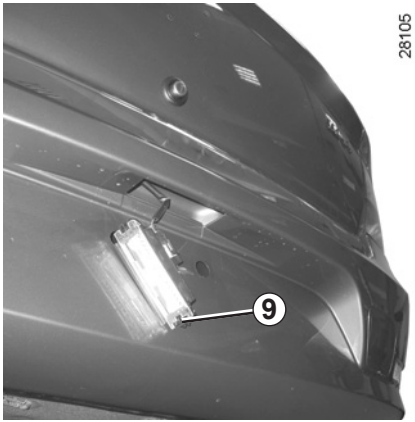

Maak de lichtkap los van de lamphouder om de lamp ***9*** te kunnen vervangen.

Lamptype: W 5 W.

ZIJKNIPPERLICHTEN: vervangen van een lamp

Maak het zijknipperlicht ***1*** met een kleine schroevendraaier los.

Draai de lamphouder ***2*** een kwart slag en maak de lamp los.

Lamptype: WY5W.

De lampen staan onder druk en kunnen openbarsten bij het vervangen.

Risico van verwonding.

Binnenlicht

Maak de lichtkap ***1*** los met behulp van een platte schroevendraaier.

Maak de betreffende lamp vrij.

Lamptype *2*: W5W.

Verlichting dashboardkastje

(Afhankelijk van auto)

Maak het binnenlicht ***3*** los met behulp van een platte schroevendraaier door op het lipje te drukken om het binnenlicht naar de binnenkant van de kastje te kantelen.

Maak de stekker los.

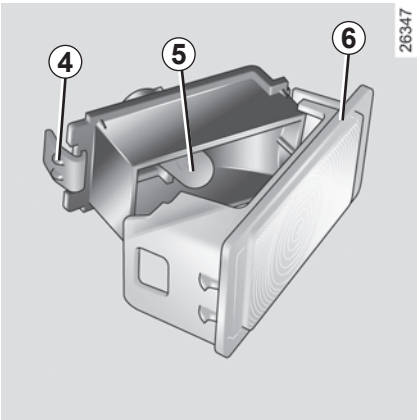

Druk tegen het lipje ***4*** zodat de lichtkap ***6*** vrijkomt en u de lamp ***5*** kunt vervangen.

Lamptype: W5W.

De lampen staan onder druk en kunnen openbarsten bij het vervangen.

Risico van verwonding.

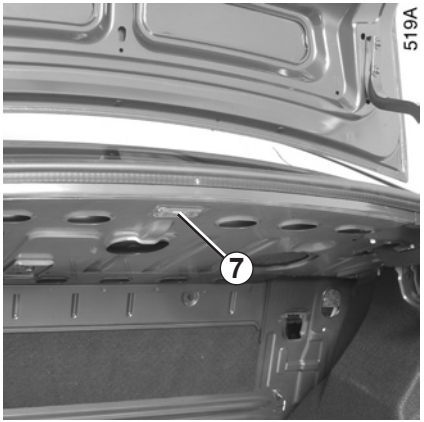

Verlichting bagageruimte

Maak het binnenlicht ***7*** los met behulp van een platte schroevendraaier door op het lipje te drukken om het binnenlicht naar de binnenkant van de bagageruimte te kantelen.

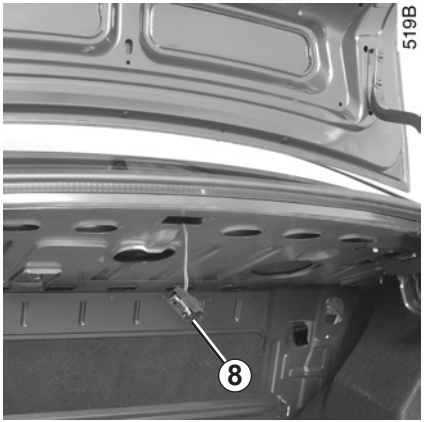

Maak de stekker van het lamphuis ***8*** los.

De lampen staan onder druk en kunnen openbarsten bij het vervangen.

Risico van verwonding.

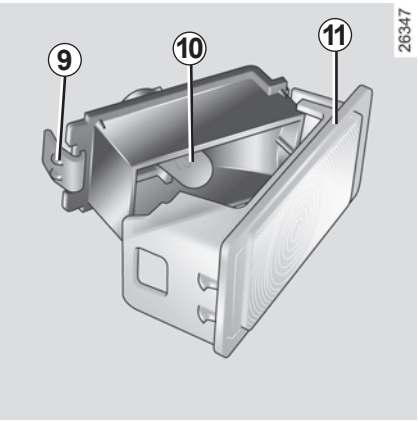

Druk tegen het lipje ***9*** zodat de lichtkap ***11*** vrijkomt en u de lamp ***10*** kunt vervangen.

Lamptype: W5W.

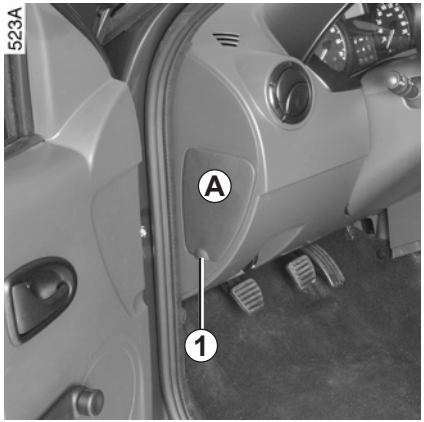

Zekeringen in het interieur

Controleer de staat van de zekeringen als een elektrisch apparaat niet werkt.
Maak de klep ***A*** los met behulp van de uitsparing ***1***.

Raadpleeg de sticker met de verklaring van de zekeringen (op de volgende bladzijde) op de achterkant van de klep ***A***.

Zorg dat u altijd een doos met reservelampen en -zekeringen in de auto heeft, deze is verkrijgbaar bij een merkdealer.

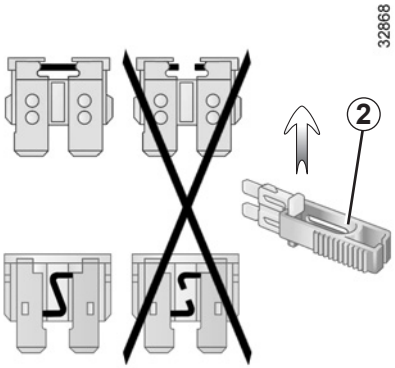

Tangetje *2*

Trek de zekering los met behulp van het tangetje ***2*** dat zich op de achterkant van de klep ***A*** bevindt.
U kunt de zekering uit het tangetje schuiven.
Gebruik niet de ongebruikte plaatsen op de zekeringplaat om reservezekeringen in te steken.

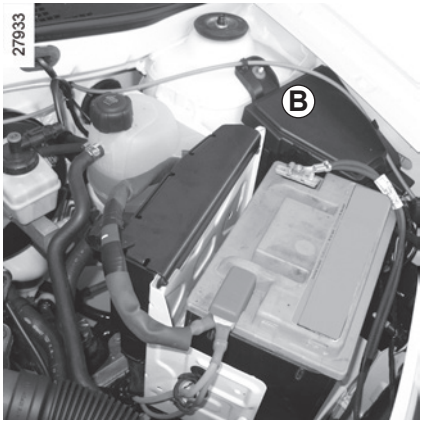

Zekeringen in de motorruimte *B*
Bepaalde functies worden beschermd door zekeringen in de motorruimte in huis ***B***.
Vanwege de moeilijke bereikbaarheid, **adviseren wij het vervangen van deze zekeringen over te laten aan een merkdealer**.

Controleer de betreffende zekering en **vervang hem**, indien nodig, **door een zekering met hetzelfde amperage als de oorspronkelijke zekering.**

Door een te sterke zekering kan de bedrading te heet worden en kan brand ontstaan als een elektrisch orgaan door een storing te veel stroom verbruikt.

Bestemming van de zekeringen in het interieur

(de aanwezigheid van de zekeringen is AFHANKELIJK VAN HET UITRUSTINGSNIVEAU VAN DE AUTO)

Symbool	Bestemming
ABS	ABS
	Radio
STOP	Remlichten
	Airconditioning
	Mistlichten voor
	Instrumentenpaneel Inspuitsysteem
	Ruitenwisser voor

Symbool	Bestemming
	Portiervergrendeling
	Achterruitverwarming
	Niet in gebruik
	Claxon
UCH	Algemene voeding
	Stoelverwarming
	Spiegelverwarming

Symbool	Bestemming
AV	Elektrische ruitbediening voor
	Binnenverlichting
	Elektrische spiegel
	Verwarming
	Niet in gebruik
	Airbag
	Grootlicht rechts

Bestemming van de zekeringen in het interieur

(de aanwezigheid van de zekeringen is AFHANKELIJK VAN HET UITRUSTINGSNIVEAU VAN DE AUTO)

Symbool	Bestemming
	Grootlicht links
	Dimlicht links
	Dimlicht rechts
	Markeringslicht rechts
	Markeringslicht links
	Mistachterlicht
AR	Elektrische ruitbediening achter

Symbool	Bestemming
	Startvergrendeling
	Achteruitrijlicht
	Stuurbekrachtiging
	Automatische transmissie
CNG	GAS-brandstof

Om vonkvorming te voorkomen:

– Controleer of alle stroomverbruikers (binnenlichten, enz.) zijn uitgeschakeld voordat u de accuklemmen losmaakt of aansluit:
– schakel de acculader uit voordat u deze op de accu aansluit of ervan losmaakt;
– leg geen metalen of andere geleidende voorwerpen, die kortsluiting tussen de accupolen kunnen veroorzaken, op de accu;
– wacht minstens één minuut na het afzetten van de motor voordat u de accukabels losmaakt;
– zet de accukabels na het weer monteren goed vast.

Aansluiting van een acculader

De acculader moet geschikt zijn voor een accu met een nominale spanning van 12 volt.

Maak de accukabels nooit los als de motor draait. **Houd u aan de voorschriften van de fabrikant van de acculader.**

Sluit accessoires zoveel mogelijk + na contact in plaats van + voor contact aan.

Voor sommige accu's gelden bijzonderheden voor het opladen, raadpleeg uw merkdealer hierover. Voorkom elk risico op een vonk die onmiddellijk een explosie tot gevolg zou kunnen hebben. Zorg dat het opladen in een goed geventileerde ruimte plaatsvindt.

Risico van ernstig letsel.

De accu bevat zwavelzuur. Vermijd daarom contact met de ogen, de huid of kleding. Bij onverhoopt contact spoelen met veel water, raadpleeg, indien nodig, een arts.

Houd open vuur, gloeiende voorwerpen en vonken verwijderd van de accu: explosiegevaar.

Let op bij werkzaamheden dicht bij de motor, deze kan nog warm zijn. Bovendien kan de ventilateurmotor onverwacht gaan draaien.

Risico van verwonding.

Starten met starthulpkabels

Als u voor het starten de accu van een andere auto moet gebruiken, koop dan de startkabels (met groot oppervlak) bij een merkdealer of controleer, als u reeds startkabels heeft, of deze in goede staat verkeren.

Beide accu's moeten dezelfde spanning hebben: 12 volt. De hulpaccu moet minstens de capaciteit (ampère-uur, Ah) hebben van de ontladen accu.

Let erop dat de auto's elkaar niet raken (kortsluitingsgevaar als u de pluspolen met elkaar verbindt) en dat de ontladen accu goed aangesloten is. Zet het contact af van uw auto.

Laat de motor van de hulpauto met een middelmatig toerental draaien.

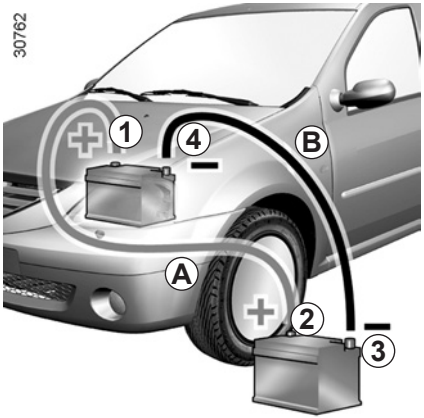

Sluit de positieve kabel (+) ***A*** aan op de pluspool (+) ***1*** van de ontladen accu en daarna op de pluspool (+) ***2*** van de hulpaccu.

Sluit de negatieve kabel (–) ***B*** B aan op de minpool (–) ***3*** van de hulpaccu en daarna op de minpool (–) ***4*** van de ontladen accu.

Start de motor op de normale wijze. Maak, zodra hij draait, de kabels ***A*** en ***B*** in omgekeerde volgorde **(*4-3-2-1*)** los.

Controleer of de kabels ***A*** en ***B*** elkaar nergens raken en of de positieve kabel ***A*** geen metalen delen van de hulpauto raakt.

Risico van ernstig letsel en/of beschadiging van de auto.

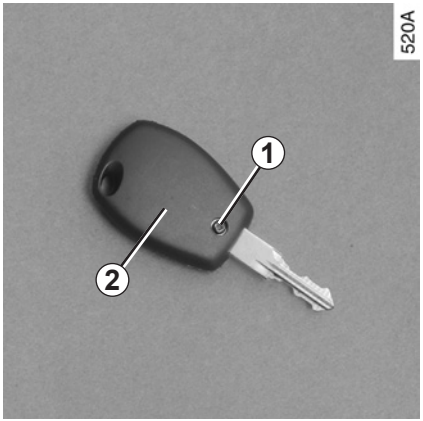

Vervangen van het batterijtje

Maak de schroef ***1*** los en daarna het deksel ***2***.

De batterijtjes zijn verkrijgbaar bij een merkdealer. De levensduur is ongeveer twee jaar.

Let op dat er geen inkt op het batterijtje zit: risico van slecht elektrisch contact.

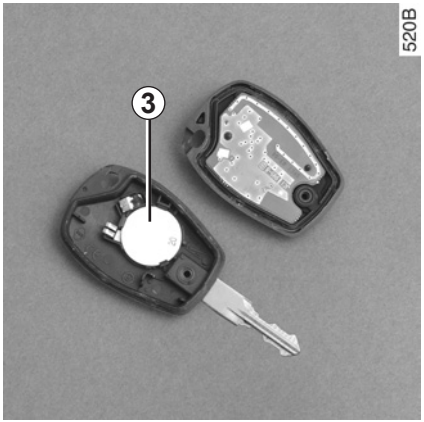

Vervang het batterijtje ***3***. Let op de juiste polariteit die op het deksel is aangegeven.

N.B.: raak bij het vervangen van het batterijtje niet de elektronische printplaat in de sleutel aan.

Batterijtype: **CR 2016**.

Controleer bij het monteren of deksel goed vastgeklemd is en de bout goed vastgezet.

Gooi lege batterijen niet weg, maar lever ze in bij een inzamelpunt voor lege batterijen.

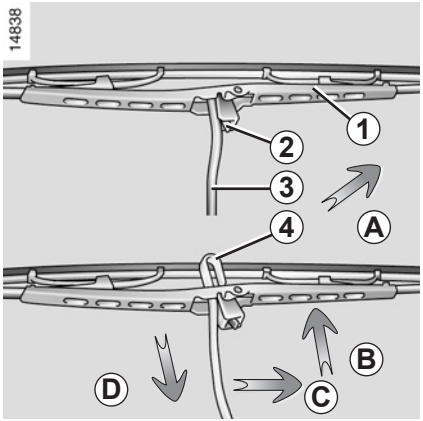

Vervangen van de ruitenwisserbladen voor *1*

– Contact uit, til de ruitenwisserarm ***3*** omhoog.

– Kantel het blad horizontaal (beweging ***A***).

– Druk op het lipje ***2*** en schuif het ruitenwisserblad omlaag, tot de haak ***4*** van de ruitenwisserarm vrijkomt (beweging ***D***).

– Schuif het blad opzij (beweging ***C***) en omhoog (beweging ***B***) om het vrij te maken.

Monteren van een ruitenwisserblad

Monteer het ruitenwisserblad in omgekeerde volgorde van losmaken. Controleer of het blad goed is vergrendeld.

Let op de staat van de ruitenwisserbladen. Hun levensduur hangt van u af:

– reinig de bladen en de voorruit regelmatig met water en zeep;

– gebruik ze niet op een droge voorruit;

– maak ze los van de voorruit als ze lange tijd niet zijn gebruikt.

– Controleer als het vriest, voordat u wegrijdt, of de ruitenwissers voor en achter niet aan het glas zijn vastgevroren. De wissermotor kan hierdoor te warm worden.

– Controleer regelmatig de wisserbladen.
Zodra hun werking afneemt moet u ze vervangen, ongeveer eens per jaar.

Bij het vervangen van het blad, let bij het verwijderen van het blad op, dat u hem niet op de ruit laat vallen: u zou de ruit kunnen breken.

Procedure voor het slepen

Het stuurwiel mag niet op het stuurslot staan en de contactsleutel moet in de stand "M" (contact aan) staan, zodat de remlichten en de alarmknipperlichten, enz. kunnen werken. 's Nachts moet de auto verlicht zijn. Koppel een eventuele aanhangwagen los.

Bovendien moeten in ieder land de geldende wettelijke voorschriften voor het slepen in acht worden genomen en mag het max. toegelaten aanhangergewicht van de slepende auto niet worden overschreden. Raadpleeg een merkdealer.

Gebruik uitsluitend:

- **voor, het sleepoog *1*** (in de bagageruimte) **en het sleeppunt *3*.**
- **achter, het sleeppunt *4*.**

Deze sleeppunten mogen alleen gebruikt worden om de auto mee te slepen: zij mogen in geen geval gebruikt worden om de auto direct of indirect aan op te hijsen.

Verwijder de contactsleutel niet tijdens het slepen.

Sleeppunt voor *3*

Maak het kapje ***A*** los met een platte schroevendraaier onder het kapje. Schroef het sleepoog ***1*** zo ver mogelijk vast: eerst met de hand en daarna met de wielsleutel ***2*** uit de bagageruimte.

Bij stilstaande motor werken de stuur- en rembekrachtiging niet meer.

Sleeppunt achter *4*

– Gebruik een starre sleepstang. Indien u een touw of kabel gebruikt bij het slepen (als dit wettelijk toegestaan is), moet de auto die gesleept wordt nog kunnen remmen.
– De auto die gesleept wordt, moet te allen tijde bestuurbaar zijn.
– Accelereer en rem gelijkmatig en zonder schokken om te voorkomen dat de auto beschadigen.
– U mag in geen geval sneller rijden dan **25 km/u**.

Slepen van een auto met een automatische transmissie

Wanneer de motor niet draait, wordt de automatische transmissie niet meer gesmeerd; u kunt dan ook de auto het beste laten slepen met beide voorwielen van de grond (en niet de achterwielen) of op een plateau vervoeren.

Bij uitzondering, kunt u de auto laten slepen met de vier wielen op de grond, uitsluitend vooruit rijdend met de hendel in stand **N** en over een afstand van maximaal 50 km.

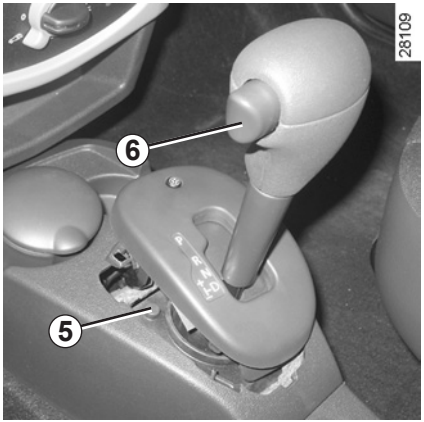

Indien de selecteurhendel niet uit de stand **P** kan worden verzet als u het rempedaal indrukt, dan kunt u de hendel als volgt met de hand vrijzetten.

Wip hiervoor het plaatje aan de voet van de hendel los.

Druk tegelijk op de knop ***5*** en op de ontgrendelknop ***6***.

Berg de gereedschappen op hun oorspronkelijke plaatsen in de bagageruimte op.

Laat nooit gereedschap in de auto rondslingeren. Dit is gevaarlijk als u plotseling moet remmen.

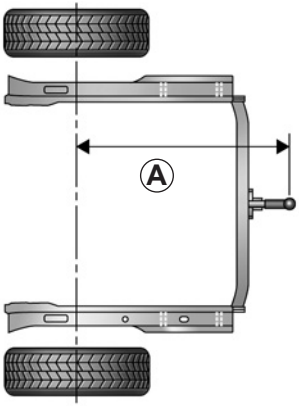

A = 918 mm.

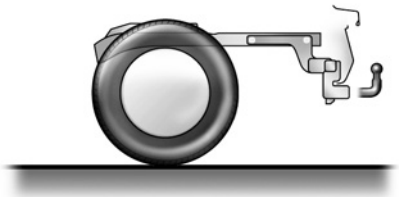

Maximale kogeldruk op trekhaak, max. aanhangermassa geremd en ongeremd:

Raadpleeg de paragraaf “Massa’s” in hoofdstuk 6.

Montage moet gebeuren volgens de montagevoorschriften van de fabrikant.

Het is raadzaam deze voorschriften bij uw instructieboekje te bewaren.

Inbouwplaats voor de radio *1*

Als uw auto geen radio heeft, is deze wel hiervoor voorbereid met plaatsen voor:

– de radio ***1***;

– luidsprekers voor ***2***;

– luidsprekers achter ***3***.

Raadpleeg een merkdealer voor het installeren van uitrusting.

Maak de opbergruimte ***1*** los en verwijder deze.

Plaats voor luidspreker voor *2*

Maak het kapje ***2*** los met een platte schroevendraaier.

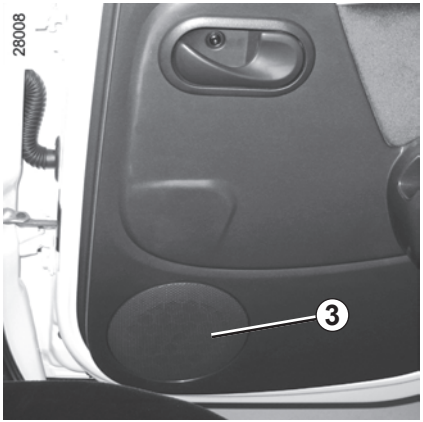

Plaats voor luidspreker achter *3*

Maak het kapje ***3*** los met een platte schroevendraaier.

– Volg altijd nauwgezet de inbouwvoorschriften van de uitrusting op.

– De benodigde steunen en verbindingskabels die de merkdealer u kan leveren, verschillen per type auto en per type radio.
Raadpleeg uw merkdealer voor meer bijzonderheden.

– Wijzig niet zelf de bedrading van de auto of van de autoradio want door een verkeerde aansluiting kan de elektrische installatie worden beschadigd (bedrading, organen en in het bijzonder de dynamo). Laat eventuele veranderingen door een merkdealer uitvoeren.

Controleer vóór het installeren van een elektrisch of elektronisch apparaat (in het bijzonder zenders/ontvangers: frequentieband, vermogen, plaats van de antenne, enz.), of dit geschikt is voor uw auto.

Raadpleeg hiervoor een merkdealer.

Gebruik van zenders/ ontvangers (telefoons, 27 Mc apparatuur, enz.)

Telefoons en 27 Mc apparatuur met een ingebouwde antenne, kunnen de werking beïnvloeden van elektronische systemen in de auto. Gebruik dergelijke apparaten daarom met een buitenantenne.

Houd u altijd aan de wettelijke voorschriften met betrekking tot het gebruik van deze apparaten.

Achteraf inbouwen van accessoires

Raadpleeg een merkdealer als u accessoires op de auto wilt installeren.

Om zeker te zijn dat uw auto goed werkt en om elk risico te vermijden dat uw veiligheid kan aantasten, raden wij u aan om door de constructeur goedgekeurde accessoires te gebruiken: deze zijn aan uw auto aangepast en alleen deze worden door de constructeur gegarandeerd.

Als u een antidiefstalstang gebruikt, bevestig deze dan uitsluitend op het rempedaal.

Elektrische en elektronische accessoires

– Sluit alleen accessoires aan met een vermogen van maximaal 120 watt.

Risico van brand.

– Wijzig niet zelf de bedrading van de auto want door een verkeerde aansluiting kan de elektrische installatie worden beschadigd (bedrading, organen en in het bijzonder de dynamo). Laat eventuele veranderingen door een merkdealer uitvoeren.

– in geval van achteraf inbouwen van een elektrische uitrusting, moet u goed in de gaten houden dat de installatie wel is beschermd door een zekering. Noteer de sterkte van deze zekering en de plaats waar hij zich bevindt.

STORINGEN (1/5)

De volgende tips helpen u de storing snel en tijdelijk te verhelpen; raadpleeg voor de veiligheid zo snel mogelijk een merkdealer.

U schakelt de startmotor in	MOGELIJKE OORZAKEN	WAT TE DOEN
De controlelampjes gaan zwakker of niet branden, de startmotor draait niet.	Accuklemmen niet goed vastgezet, los of geoxydeerd.	Zet ze los, sluit ze weer aan of reinig ze als ze geoxideerd zijn.
	Accu ontladen of defect.	Sluit een andere accu aan op de ontladen accu. Raadpleeg de paragraaf “Accu: storing” in hoofdstuk 5 of vervang de accu indien nodig. Duw de auto niet aan als de stuurkolom is vergrendeld.
De motor wil niet starten.	De voorwaarden voor het starten zijn niet vervuld.	Raadpleeg de paragraaf “Starten/stoppen van de motor” in hoofdstuk 2.
De stuurkolom blijft vergrendeld.	Stuurwiel geblokkeerd.	Ontgrendelen door de sleutel en het stuurwiel lichtjes te draaien (raadpleeg de paragraaf “Contactslot” in hoofdstuk 2).

Tijdens het rijden	MOGELIJKE OORZAKEN	WAT TE DOEN
Trillingen.	Banden te zacht, beschadigd of uit balans.	Controleer de spanning van de banden; als dit niet de oorzaak is, laat hun staat dan door een merkdealer controleren.
De vloeistof in het expansievat borrelt.	Mechanische storing: koppakking beschadigd of waterpomp defect.	Zet de motor stil. Roep de hulp in van een merkdealer.
	Koelventilateur defect.	Roep de hulp in van een merkdealer.
Rook onder de motorkap.	Kortsluiting of lekkage van het koelcircuit.	Stop, zet het contact uit, ga bij de auto vandaan en roep de hulp in van een merkdealer.
Het waarschuwingslampje voor de oliedruk gaat branden:		
in een bocht of tijdens het remmen	Het oliepeil van de motor is te laag.	Voeg motorolie toe (raadpleeg de paragraaf “Motorolie (bij) vullen” in hoofdstuk 4).
bij stationair draaien	Lage oliedruk.	Ga direct naar de dichtstbijzijnde merkdealer.
Het waarschuwingslampje oliedruk dooft langzaam of blijft branden bij gas geven.	Te lage oliedruk.	Stop en roep de hulp in van een merkdealer

Tijdens het rijden	MOGELIJKE OORZAKEN	WAT TE DOEN
Abnormale witte rook uit de uitlaat	Mechanische storing: koppakking opgeblazen of	Zet de motor stil. Roep de hulp in van een merkdealer.
	Dit hoeft geen storing te zijn, de rook ontstaat door de regeneratie van het roetfilter	Raadpleeg de paragraaf “Bijzonderheid van de dieselmotor” in hoofdstuk 2.
Het sturen gaat zwaar.	Gebroken aandrijfriem.	Vervang de aandrijfriem.
	Te weinig stuurbekrachtigingsolie	Raadpleeg voor werkzaamheden aan de stuurbekrachtiging een merkdealer.

Radiateur: Als er veel te weinig koelvloeistof inzit, vergeet dan niet dat u nooit koude koelvloeistof mag bijvullen zolang de motor heet is. Na elke reparatie waarbij het koelsysteem geheel of gedeeltelijk is afgetapt, moet dit met nieuwe koelvloeistof worden bijgevuld. Gebruik hiervoor alleen door onze technische dienst goedgekeurde koelvloeistof.

Tijdens het rijden	MOGELIJKE OORZAKEN	WAT TE DOEN
Fluiten	Dakantenne niet goed geplaatst.	Draai de antenne.
De motor wordt te warm. Het waarschuwingslampje van de temperatuur van de koelvloeistof brandt.	Koelventilateur defect.	Zet de motor af en roep de hulp in van een merkdealer.
	Koelvloeistoflekkage.	Stop de auto, stop de motor en controleer de koelvloeistofreservoir: er moet vloeistof in zitten. Als het leeg is, raadpleeg zo snel mogelijk een merkdealer.
Waarschuwingslampje olie verversen blijft branden na de olieverversing	Resetten van de waarschuwing na de olieverversing niet uitgevoerd.	Reset de waarschuwing na de olieverversing, raadpleeg de paragraaf “Resetten van de waarschuwing na de olieverversing” in hoofdstuk 4.

Radiateur: Als er veel te weinig koelvloeistof inzit, vergeet dan niet dat u nooit koude koelvloeistof mag bijvullen zolang de motor heet is. Na elke reparatie waarbij het koelsysteem geheel of gedeeltelijk is afgetapt, moet dit met nieuwe koelvloeistof worden bijgevuld. Gebruik hiervoor alleen door onze technische dienst goedgekeurde koelvloeistof.

STORINGEN (5/5)

Elektrische organen	MOGELIJKE OORZAKEN	WAT TE DOEN
De ruitenwisser werkt niet.	Ruitenwisserbladen kleven.	Maak de wisserbladen los van de ruit.
	Elektrische installatie defect.	Raadpleeg een merkdealer.
De ruitenwisser stopt niet.	Elektrische bediening defect.	Raadpleeg een merkdealer.
Knipperfrequentie te hoog.	Lamp doorgebrand.	Vervang de lamp.
De knipperlichten werken niet.	Elektrische installatie defect.	Raadpleeg een merkdealer.
De koplampen schakelen niet in of niet uit.	Elektrische installatie of schakelaar defect.	Raadpleeg een merkdealer.
Condenswater in de verlichting.	Dit is geen defect. Dit is een normaal verschijnsel dat door temperatuurverandering wordt veroorzaakt. Als de lichten branden verdwijnt het water snel.	

Hoofdstuk 6: Technische gegevens

Identificatieplaatjes 6.2
Gegevens van de motor 6.4
Afmetingen 6.5
Massa's/Aanhangwagengewichten 6.6
Onderdelen en reparaties 6.7
Onderhoudscoupons 6.8
Plaatwerkcontrole 6.14

IDENTIFICATIEPLAATJES AUTO

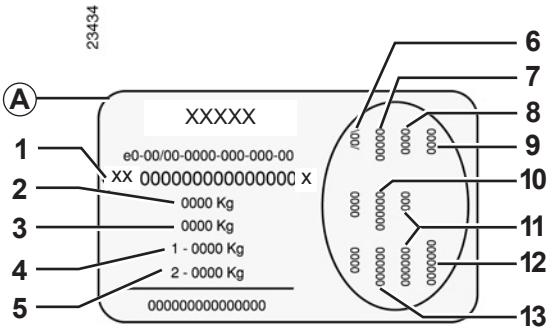

De gegevens op het constructeursplaatje *A* moeten bij correspondentie en bij het bestellen van onderdelen altijd worden vermeld.

De aanwezigheid en de plaats van de informatie zijn afhankelijk van de auto.

Constructeursplaatje *A*

1 Typenummer van de auto en chassisnummer.
(Afhankelijk van de auto staat het nummer ook op een plaatje ***B***).

2 Max. toegelaten totaalmassa.

3 Max. toegelaten treinmassa = belaste auto met aanhangwagen.

4 Max. toegelaten massa gemeten onder de vooras.

5 Max. toegelaten massa gemeten onder de achteras.

6 Technische gegevens van de auto.

7 Laknummer.

8 Uitrustingsniveau.

9 Type auto.

10 Stoelbekledingscode.

11 Aanvullende uitrustingsgegevens.

12 Fabricagenummer.

13 Interieurbekledingscode.

IDENTIFICATIEPLAATJES VAN DE MOTOR

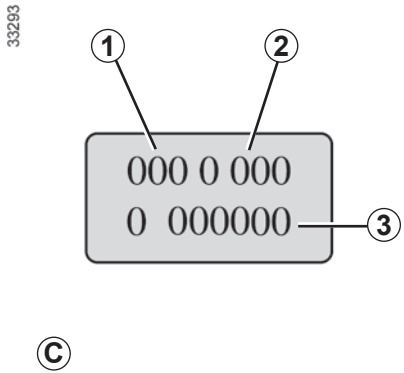

De gegevens op het motorplaatje ***C*** moeten bij correspondentie en bij het bestellen van onderdelen altijd worden vermeld (plaats verschillend afhankelijk van het motortype).

1 Type van de motor
2 Indicenummer van de motor
3 Motornummer

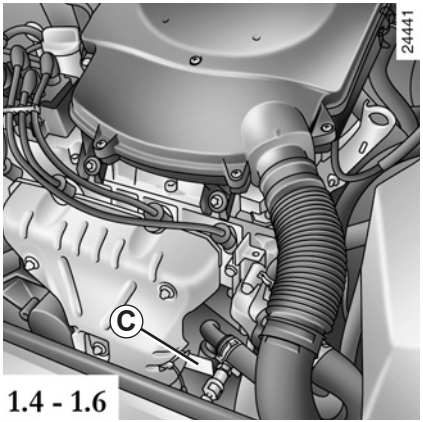

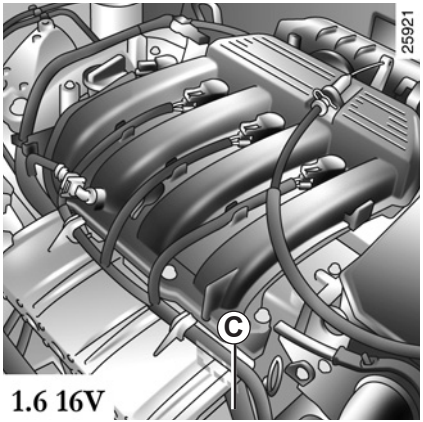

GEGEVENS VAN DE MOTOR

Uitvoeringen	1.2 16V	1.4	1.6	1.6 16V	1.5 dCi
Type van de motor (zie motorplaatje)	D4F	K7J	K7M	K4M	K9K Turbo
Cilinderinhoud (cm³)	1 149	1 390	1 598		1 461
Soort brandstof **Octaangetal**	Ongelode benzine met het **voorgeschreven** octaangetal zoals aangegeven op de sticker in de tankdopklep. Indien niet beschikbaar, is bij uitzondering ongelode benzine te gebruiken: – met octaangetal 91 voor een sticker waarop staat 95, 98; – met octaangetal 87 voor een sticker waarop staat 91, 95, 98.				Dieselbrandstof. De sticker in de tankdopklep geeft aan welke brandstoffen toegestaan zijn.
Bougies	Gebruik uitsluitend de voor uw motor voorgeschreven bougietypen. Het type staat aangegeven op een sticker in de motorruimte, raadpleeg anders uw merkdealer. Montage van een niet voorgeschreven bougietype kan tot ernstige motorschade leiden.				–

MATEN (in meters)

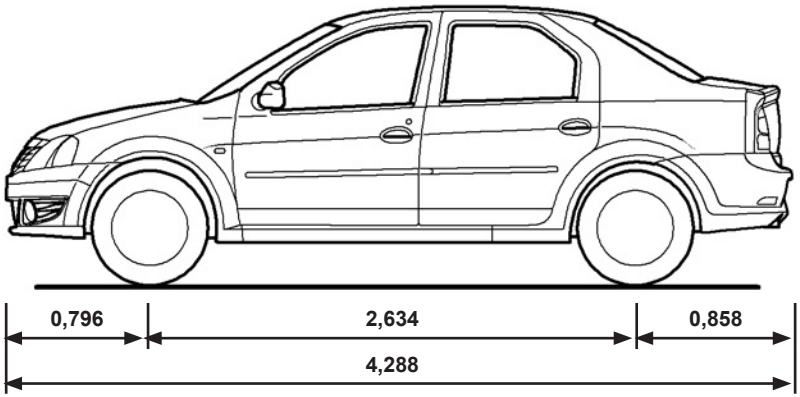

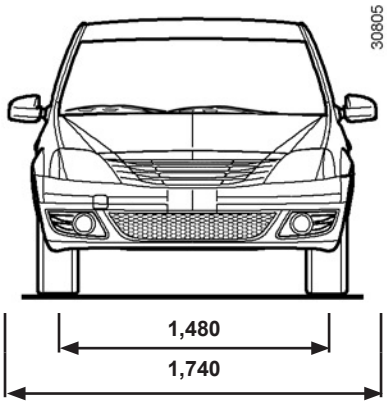

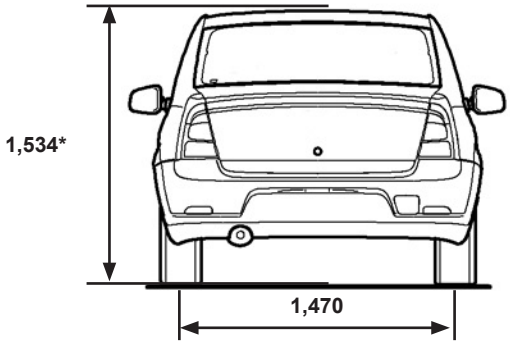

(*) Onbelast

MASSA'S (in kg)

De aangegeven massa's zijn van de basisuitvoering zonder opties: zij variëren naargelang de uitrusting van uw auto. Raadpleeg een merkdealer.

Max. toegelaten totaalmassa (MMAC) **Max. toegelaten treinmassa (MTR)**	De massa's staan op het constructeursplaatje (raadpleeg de paragaaf "Identificatieplaatjes" in hoofdstuk 6)
Aanhangwagenmassa geremd*	door berekenen van: MTR - MMAC
Aanhangwagenmassa ongeremd*	525
Maximale kogeldruk op trekhaak*	75
Toegelaten dakbelasting op dragers	80 (met inbegrip van de dragende delen)

(*) Aanhangwagengewicht (trekken van een caravan, boot enz.)

Het trekken van een aanhangwagen is verboden wanneer de berekening maximaal toegelaten treinmassa – maximaal toegelaten totaalmassa gelijk is aan nul of wanneer de op het constructeursplaatje aangegeven maximaal toegelaten treinmassa gelijk is aan nul (of niet wordt aangegeven).

– Respecteer de in het land geldende toegelaten maximale massa's. Laat uw merkdealer een trekhaak monteren en de bedrading van de auto aanpassen.

– In geval van een auto met aanhanger **mag de max. toegelaten treinmassa (auto + aanhanger) nooit overschreden worden**. Toch is toegestaan:
  – een overschrijding van de max. toegelaten massa gemeten onder de achteras tot 15 %,
  – een overschrijding van de max. toegelaten totaalmassa tot 10% of 100 kg (tot de eerste van deze twee waarden is bereikt).

  In beide gevallen is de maximumsnelheid van het geheel 100 km/u en moet de bandenspanning worden verhoogd met 0,2 bar (3 PSI).

– Het motorvermogen neemt af naarmate u hoger in de bergen rijdt. Wij adviseren u de maximale belasting met 10 % per 1 000 meter stijging te verminderen.

Lastverhouding (afhankelijk van de lokale wetgeving)
Wanneer de maximaal toegelaten totale massa van de auto niet wordt bereikt, kan tot 300 kg extra worden geladen op de geremde aanhangwagen tot de maximaal toegelaten treinmassa van de auto wordt bereikt.

ONDERDELEN EN REPARATIES

De originele onderdelen worden met de grootste zorg ontwikkeld en gecontroleerd. Zij voldoen dan ook aan dezelfde kwaliteitsnormen als de onderdelen die in de fabriek worden gebruikt.

Door het gebruik van de originele onderdelen houdt u de prestaties van uw auto optimaal. Bovendien zijn reparaties die uitgevoerd zijn door een merkdealer met originele onderdelen gegarandeerd volgens de voorwaarden die achter op de reparatieopdracht staan.

ONDERHOUDSCOUPONS (1/6)

VIN: .....

Datum: Km:	Factuurnr.:	Toelichting/diversen
Type werkzaamheden: Onderhoudsbeurt □ ..... □ **Plaatwerkcontrole:** OK □ Niet OK* □ *Zie specifieke bladzijde	**Stempel**	

Datum: Km:	Factuurnr.:	Toelichting/diversen
Type werkzaamheden: Onderhoudsbeurt □ ..... □ **Plaatwerkcontrole:** OK □ Niet OK* □ *Zie specifieke bladzijde	**Stempel**	

Datum: Km:	Factuurnr.:	Toelichting/diversen
Type werkzaamheden: Onderhoudsbeurt □ ..... □ **Plaatwerkcontrole:** OK □ Niet OK* □ *Zie specifieke bladzijde	**Stempel**	

ONDERHOUDSCOUPONS (2/6)

VIN: .....

Datum: Km:	Factuurnr.:	Toelichting/diversen
Type werkzaamheden: Onderhoudsbeurt □ ..... □ **Plaatwerkcontrole:** OK □ Niet OK* □ *Zie specifieke bladzijde	**Stempel**	

Datum: Km:	Factuurnr.:	Toelichting/diversen
Type werkzaamheden: Onderhoudsbeurt □ ..... □ **Plaatwerkcontrole:** OK □ Niet OK* □ *Zie specifieke bladzijde	**Stempel**	

Datum: Km:	Factuurnr.:	Toelichting/diversen
Type werkzaamheden: Onderhoudsbeurt □ ..... □ **Plaatwerkcontrole:** OK □ Niet OK* □ *Zie specifieke bladzijde	**Stempel**	

ONDERHOUDSCOUPONS (3/6)

VIN: .....

Datum: Km:	Factuurnr.:	Toelichting/diversen
Type werkzaamheden: Onderhoudsbeurt □ ..... □ **Plaatwerkcontrole:** OK □ Niet OK* □ *Zie specifieke bladzijde	**Stempel**	

Datum: Km:	Factuurnr.:	Toelichting/diversen
Type werkzaamheden: Onderhoudsbeurt □ ..... □ **Plaatwerkcontrole:** OK □ Niet OK* □ *Zie specifieke bladzijde	**Stempel**	

Datum: Km:	Factuurnr.:	Toelichting/diversen
Type werkzaamheden: Onderhoudsbeurt □ ..... □ **Plaatwerkcontrole:** OK □ Niet OK* □ *Zie specifieke bladzijde	**Stempel**	

ONDERHOUDSCOUPONS (4/6)

VIN: .....

Datum: Km:	Factuurnr.:	Toelichting/diversen
Type werkzaamheden: Onderhoudsbeurt □ ..... □ **Plaatwerkcontrole:** OK □ Niet OK* □ *Zie specifieke bladzijde	**Stempel**	

Datum: Km:	Factuurnr.:	Toelichting/diversen
Type werkzaamheden: Onderhoudsbeurt □ ..... □ **Plaatwerkcontrole:** OK □ Niet OK* □ *Zie specifieke bladzijde	**Stempel**	

Datum: Km:	Factuurnr.:	Toelichting/diversen
Type werkzaamheden: Onderhoudsbeurt □ ..... □ **Plaatwerkcontrole:** OK □ Niet OK* □ *Zie specifieke bladzijde	**Stempel**	

ONDERHOUDSCOUPONS (5/6)

VIN: .....

Datum: Km:	Factuurnr.:	Toelichting/diversen
Type werkzaamheden: Onderhoudsbeurt □ ..... □ **Plaatwerkcontrole:** OK □ Niet OK* □ *Zie specifieke bladzijde	**Stempel**	

Datum: Km:	Factuurnr.:	Toelichting/diversen
Type werkzaamheden: Onderhoudsbeurt □ ..... □ **Plaatwerkcontrole:** OK □ Niet OK* □ *Zie specifieke bladzijde	**Stempel**	

Datum: Km:	Factuurnr.:	Toelichting/diversen
Type werkzaamheden: Onderhoudsbeurt □ ..... □ **Plaatwerkcontrole:** OK □ Niet OK* □ *Zie specifieke bladzijde	**Stempel**	

ONDERHOUDSCOUPONS (6/6)

VIN: .....

Datum: Km:	Factuurnr.:	Toelichting/diversen
Type werkzaamheden: Onderhoudsbeurt □ ..... □ **Plaatwerkcontrole:** OK □ Niet OK* □ *Zie specifieke bladzijde	**Stempel**	

Datum: Km:	Factuurnr.:	Toelichting/diversen
Type werkzaamheden: Onderhoudsbeurt □ ..... □ **Plaatwerkcontrole:** OK □ Niet OK* □ *Zie specifieke bladzijde	**Stempel**	

Datum: Km:	Factuurnr.:	Toelichting/diversen
Type werkzaamheden: Onderhoudsbeurt □ ..... □ **Plaatwerkcontrole:** OK □ Niet OK* □ *Zie specifieke bladzijde	**Stempel**	

PLAATWERKCONTROLE (1/5)

De garantie blijft alleen van kracht na de reparatie die hieronder staat aangegeven.

VIN : .....

Uit te voeren plaatwerkreparatie: Datum reparatie:		**Stempel**
Reparatie nodig van: Datum reparatie:		**Stempel**
Reparatie nodig van: Datum reparatie:		**Stempel**

PLAATWERKCONTROLE (2/5)

De garantie blijft alleen van kracht na de reparatie die hieronder staat aangegeven.

VIN : .....

Uit te voeren plaatwerkreparatie: Datum reparatie:		**Stempel**
Reparatie nodig van: Datum reparatie:		**Stempel**
Reparatie nodig van: Datum reparatie:		**Stempel**

PLAATWERKCONTROLE (3/5)

De garantie blijft alleen van kracht na de reparatie die hieronder staat aangegeven.

VIN : .....

Uit te voeren plaatwerkreparatie: Datum reparatie:		**Stempel**
Reparatie nodig van: Datum reparatie:		**Stempel**
Reparatie nodig van: Datum reparatie:		**Stempel**

PLAATWERKCONTROLE (4/5)

De garantie blijft alleen van kracht na de reparatie die hieronder staat aangegeven.

VIN : .....

Uit te voeren plaatwerkreparatie: Datum reparatie:		**Stempel**
Reparatie nodig van: Datum reparatie:		**Stempel**
Reparatie nodig van: Datum reparatie:		**Stempel**

PLAATWERKCONTROLE (5/5)

De garantie blijft alleen van kracht na de reparatie die hieronder staat aangegeven.

VIN : .....

Uit te voeren plaatwerkreparatie: Datum reparatie:		**Stempel**
Reparatie nodig van: Datum reparatie:		**Stempel**
Reparatie nodig van: Datum reparatie:		**Stempel**

ALFABETISCHE INHOUDSOPGAVE (1/4)

A
aanhangwagen 6.6
aansteker 3.14
aanvullende veiligheidsvoorzieningen voorin ..... 1.14 → 1.17, 1.19
aanwijzers:
    richtingaanwijzers 1.49
ABS ..... 2.12 – 2.13
accessoireaansluiting 3.14
accessoires 5.34
accessoires inbouwen 5.34
accu 4.11
    storing ..... 5.26 – 5.27
achterbank ..... 3.18 – 3.19
achterruit
    ontwaseming 1.33, 1.38, 3.7
achteruitversnelling
    inschakelen 2.10
afstandsbediening van de vergrendeling ..... 1.2 → 1.4
afstellen van de juiste zithouding 3.17
afstellen zithouding ..... 1.10 → 1.13
airbag ..... 1.14 → 1.19
    activeren passagiersairbags voorin 1.30
    uitschakelen passagiersairbag voorin 1.28
airconditioning ..... 3.4 – 3.5, 3.9
alarmknipperlichten 1.49
antiblokkeersysteem: ABS ..... 2.12 – 2.13
anticorrosiebescherming 4.13
antiluchtverontreiniging
    tips ..... 2.6 → 2.8
asbakken 3.14
autogordels ..... 1.10 → 1.19
automatische transmissie (gebruik) ..... 2.14 → 2.16

B
bagageruimte 3.20
banden ..... 4.12, 5.11 → 5.13
bandenspanning 4.12, 5.12
batterijtjes (afstandsbediening) 5.28
bedieningsorganen ..... 1.32 → 1.35
bevestigingsmiddelen voor kinderen ..... 1.20 → 1.27
bevestigingssysteem voor kinderen ..... 1.20 → 1.27
bijzonderheid van de benzinemotor 2.4
bijzonderheid van de dieselmotor 2.5
binnenlicht 3.12
boordcomputer ..... 1.41 → 1.44
brandstof
    kwaliteit 1.52, 6.4
    tanken 1.53
    tips voor zuinig rijden ..... 2.6 → 2.8
brandstof besparen ..... 2.6 → 2.8
brandstof handpomp 1.54
brandstofpeil 1.40
brandstoftank ..... 1.52 → 1.54

C
caravan trekken 6.6
claxon 1.49
commando's ..... 1.32 → 1.35
contactslot (schakelaar) 2.2
controlelampjes ..... 1.36 → 1.44

D
dakdragers 3.21
dashboard ..... 1.32 → 1.35
dashboardkastje 3.15

E
elektrische portiervergrendeling 1.5

F
filter 4.10
    brandstof 1.54, 4.10
filter:
    interieur 4.10
    lucht 4.10
    olie 4.6
    roet 2.5

G
gegevens van de motor 6.4

ALFABETISCHE INHOUDSOPGAVE (2/4)

geïntegreerde bediening van handsfree telefoon 3.22
geluidssignaal 1.47
geluidssignaal snelheidsverklikker 1.39
gewicht 6.6

H
handgreep 3.13
handrem 2.11
hoofdsteun voor/achter 3.17
hoofdsteunen 1.8, 3.17

I
identificatie van de auto ..... 6.2 – 6.3
identificatieplaatjes ..... 6.2 – 6.3
imperiaal
    dakdragers 3.21
inhoud brandstoftank 1.52
inhoud mechanische organen 4.4, 4.11
inrichting ..... 3.15 – 3.16
inrijden 2.2
instrumentenpaneel ..... 1.36 → 1.47
interieurbekleding
    onderhoud ..... 4.15 – 4.16

K
katalysator 2.4
kinderen ..... 1.5 – 1.6
kinderen vervoeren ..... 1.20 → 1.27
kinderveiligheid ..... 1.2, 1.6, 1.20 → 1.27
kinderzitjes ..... 1.20 → 1.27
klokje 1.45
knipperlichten 1.49, 5.14
koelvloeistof 4.8
koplampen ..... 1.46 → 1.48
    extra 5.15
    verstellen 1.48
krik ..... 5.2, 5.9 – 5.10

L
lak
    nummer 6.2
    onderhoud ..... 4.13 – 4.14
lampen
    vervangen ..... 5.14 → 5.22
lekke band ..... 5.3, 5.9 – 5.10
lichten:
    achteruitrijlichten ..... 5.16 – 5.17
    alarmknipperlichten 1.49
    dimlichten 1.46, 5.14
    grootlicht 1.46, 5.14
    markeringslichten 1.46, 5.14
    mistlichten 1.47, 5.15
    regeling 1.48
    remlichten ..... 5.16 – 5.17
    richtingaanwijzers 1.49, 5.14
lichtsignaal 1.49
luidsprekers
    plaats 5.33

M
massa's 6.6
maten 6.5
milieu 2.9
mistlichten 1.47
motor
    gegevens 6.4
motorkap ..... 4.2 – 4.3
motorolie 4.4
multimedia uitrusting 3.22

N
navigatie 3.22
navigatiesysteem 3.22
noodstopbekrachtiging 2.13

O
olie verversen 4.6
onderdelen 6.7

onderhoud:
carrosserie ..... 4.13 – 4.14
interieurbekleding ..... 4.15 – 4.16
mechanisch ..... 4.4, 4.7 → 4.9, 4.11, 6.8 → 6.13
onderhoudscoupons ..... 6.8 → 6.13
ontdooien
achterruit 1.51
ontwaseming
achterruit 3.7
opbergruimtes ..... 3.15 – 3.16
opkrikken van de auto
verwisselen van een wiel ..... 5.2 – 5.3, 5.7 → 5.10

P
peilen ..... 4.4, 4.7 → 4.9
peilen:
motorolie 4.5
peilstaaf motorolie 4.4
plaatwerkcontrole ..... 6.14 → 6.18
pompset voor de banden ..... 5.4 → 5.6
portieren ..... 1.5 – 1.6
portieren vergrendelen 1.4
portiervergrendeling 1.5
praktische tips ..... 1.54, 5.2 – 5.3, 5.7 → 5.39

R
radio 3.22
voorbereiding 5.33
radio inbouwen 5.33
radiovoorbereiding 5.33
remvloeistof 4.7
reservewiel ..... 5.3, 5.11 → 5.13
reservoir
koelvloeistof 4.8
remvloeistof 4.7
ruitensproeier 4.8
rijden ..... 2.2 → 2.8, 2.11 → 2.16
ruitbediening ..... 3.10 – 3.11
ruiten ..... 3.10 – 3.11
ruitensproeier ..... 1.50 – 1.51, 4.9
ruitenwisser ..... 1.50 – 1.51
bladen 5.29
ruitenwisserbladen 5.29

S
schakelen ..... 2.14 → 2.16
selecteurhendel automatische transmissie ..... 2.14 → 2.16
signalen verlichting ..... 1.46 – 1.47
sleepogen ..... 5.2, 5.30 – 5.31
slepen 6.6
pechhulp ..... 5.30 – 5.31
sleutel/FM-afstandsbediening
gebruik 1.2
sleutels ..... 1.2 – 1.3
vervangen van het batterijtje 5.28
soort brandstof 1.52
soort motorolie ..... 4.5 – 4.6
spiegels 1.31, 3.13
starten ..... 2.2 – 2.3
starten van de motor 2.3
startschakelaar 2.2
startvergrendeling 1.7
storingen ..... 5.35 → 5.39
stuurbekrachtiging 2.11, 4.9
stuurbekrachtigingspomp 4.9
stuurwiel
verstellen 1.45

T
tankdop 1.52
tankdopklep 1.52
technische gegevens ..... 6.2 → 6.4, 6.6 – 6.7
telefoon 3.22
temperatuurregeling ..... 3.4 – 3.5
tijd 1.45
tips voor een schoner milieu ..... 5.23 → 5.25
trekken
trekhaak 5.32

ALFABETISCHE INHOUDSOPGAVE (4/4)

U
uitschakelen passagiersairbag voorin 1.28

V
ventilatie .....3.4 → 3.8
    verwarming..... 3.9
ventilatieroosters ..... 3.2 – 3.3
verhoogd kinderzitje .....1.20 → 1.22
verlichting
    binnenkant.....3.12, 5.20 → 5.22
    buitenkant.....1.46 – 1.47, 5.14 → 5.19
versnellingshendel..... 2.10
verstellen van de koplampen..... 1.48
verstellen van de voorstoelen..... 1.9
vervangen van een lamp .....5.14 → 5.22
vervoer van voorwerpen
    in de bagageruimte 3.20
verwarming.....3.2 → 3.9
verwisselen van een wiel..... 5.9 – 5.10
voorstoelen
    verstellen..... 1.9

W
wassen ..... 4.13 – 4.14
wieldoppen ..... 5.7 – 5.8
wielsleutel 5.2

Z
zekeringen.....5.23 → 5.25
zijknipperlichten..... 5.19
zonneklep 3.13